ZONTES

368 G ECT

OWNER'S MANUAL

คู่มือการใช้งานนี้จะต้องเป็นสิ่งที่อยู่คู่กับรถจักรยานยนต์ และต้องมอบคู่มือนี้ให้กับผู้ครอบครองรถ คนปัจจุบันเสมอ เมื่อมีการเปลี่ยนเจ้าของรถ

ข้อมูลรถจักรยานยนต์ในคู่มือการใช้งานนี้เป็นข้อมูลจากการผลิตล่าสุดก่อนการตีพิมพ์
ทาง DYNAMIC MOTOR (Thailand) Co.,Ltd. ขอสงวนสิทธิ์ในการแก้ไขคู่มือนี้ โดยไม่ต้องแจ้งให้ทราบล่วงหน้า

เนื้อหาของคู่มือการใช้งานนี้ได้รับการปรับปรุงอยู่เสมอ โดยให้ยึดตามข้อมูลล่าสุดในเว็บไซต์เป็นสำคัญ และคุณสามารถดาวน์โหลดไฟล์ PDF ของคู่มือได้ในเว็บไซต์อย่างเป็นทางการ

รถจักรยานยนต์ที่แสดงในคู่มือการใช้งานนี้ใช้สำหรับอ้างอิงเท่านั้น ไม่สามารถบ่งบอกถึงการใช้งานรถในสถานการณ์จริงของผู้ขับขี่ได้

DYNAMIC MOTOR (Thailand) Co., Ltd. ขอสงวนสิทธิ์ในการตีความขั้นสุดท้ายของคู่มือผู้ใช้เล่มนี้

ห้ามทำซ้ำหรือดัดแปลงส่วนใดส่วนหนึ่งของคู่มือโดยไม่ได้รับอนุญาต

ข้อควรระวัง

ขอขอบคุณที่เลือกใช้รถจักรยานยนต์ Zontes ทางเราได้ออกแบบ ทดสอบ และผลิต รถจักรยานยนต์รุ่นนี้ด้วยเทคโนโลยีขั้นสูงซึ่งจะช่วยให้คุณขับขี่ได้อย่างปลอดภัยและทำให้การขับขี่เป็นเรื่องน่าสนใจและเพลิดเพลินเมื่อคุณเข้าใจข้อมูลพื้นฐานในคู่มือนี้เป็นอย่างดีแล้ว

เพื่อให้คุณขับขี่ได้อย่างปลอดภัย โปรดดำเนินการสิ่งต่อไปนี้

- โปรดอ่านคู่มือผู้ใช้โดยละเอียด
- โปรดดูคำแนะนำและขั้นตอนการใช้งานคู่มือนี้
- โปรดอ่านคู่มือนี้อย่างละเอียดและคำแนะนำด้านความปลอดภัยที่ติดอยู่บนตัวรถจักรยานยนต์
- ภาพในคู่มือนี้อ้างอิงจากข้อมูลจำเพาะของรถจักรยานยนต์รุ่น 368G โปรดดูรายละเอียดจากผลิตภัณฑ์จริง

รุ่นของรถจักรยานยนต์และเครื่องยนต์

รุ่นรถจักรยานยนต์	เครื่องยนต์
368 G ETC	**ZT1P79MP-A**

สารบัญ

การขับขี่อย่างปลอดภัย	1-1
ตำแหน่งอุปกรณ์	2-1
ระบบควบคุมบนสวิตช์แฮนด์มือซ้าย/ขวา	3-1
ระบบ PKE	4-1
มาตรวัด	5-1
การบำรุงรักษา	6-1
การแก้ไขปัญหา	7-1
การบำรุงรักษาและการเก็บรักษา	8-1
ข้อมูลจำเพาะ	9-1
ผังวงจรไฟฟ้า	9-2
การรับประกันคุณภาพ	10-1
เงื่อนไขการรับประกันคุณภาพ	10-2
ข้อยกเว้นในการรับประกันคุณภาพ	10-2

การขับขี่ อย่างปลอดภัย 1-1

หมวกนิรภัยและอุปกรณ์ป้องกันดวงตา 1-1
ถุงมือ 1-1
เสื้อเชิ้ตแขนยาว / เสื้อแจ๊คเก็ตแขนยาว 1-1
รองเท้าหุ้มส้น 1-1
พิษจากคาร์บอนมอนอกไซด์ 1-2
การบรรทุก 1-2
อุปกรณ์เสริมแท้จาก Zontes 1-2
ทักษะการขับขี่ 1-2
การสตาร์ทเครื่องยนต์ 1-3
ระบบ Anti-lock Braking System (ABS) 1-4
ระบบ Traction Control System (TCS) 1-5
การเปิด-ปิด ระบบ TCS 1-5
การ Run-in รถจักรยานยนต์ 1-5
การ Run-in เครื่องยนต์ 1-5
รอบเครื่องยนต์ 1-6
การ Run-in ยางรถจักรยานยนต์ 1-6
หลีกเลี่ยงการขับขี่โดยบิดคันเร่งค้างเป็นเวลานาน 1-6
การหมุนเวียนน้ำมันเครื่องเข้าสู่เครื่องยนต์ 1-6

ตำแหน่งอุปกรณ์ 2-1

ระบบควบคุมบนสวิตช์แฮนด์มือซ้าย/ขวา 3-1

ระบบ PKE 4-1

วิธีใช้งานกุญแจ PKE 4-2
วิธีเปิดฝาถังน้ำมันและเปิดเบาะ 4-2
วิธีปลดล็อก รถจักรยานยนต์เมื่อรีโมทคอนโทรลแบตเตอรี่หมด 4-2
วิธีเปิด PKE 4-3
วิธีปิด PKE 4-3
การแจ้งเตือนความผิดปกติของ PKE 4-4

มาตรวัด 5-1

การบำรุงรักษา 6-1

การเข้ารับการบำรุงรักษาครั้งแรก 6-1
ความปลอดภัยในการบำรุงรักษา 6-1
ความสำคัญของการเข้ารับการบำรุงรักษาครั้งแรก 6-1
ตารางบำรุงรักษา 6-2
การตรวจสอบก่อนส่งมอบ 6-4
แบตเตอรี่ 6-5
จุดชาร์จแบตเตอรี่ 6-8
เครื่องมือประจำรถ 6-9
ตะขอแขวนของด้านหน้า 6-9
ซิลด์กันลม 6-9
ท่อไอเสีย 6-10
หัวเทียน 6-10
น้ำมันเครื่อง 6-11
น้ำมันเฟืองท้าย 6-14
น้ำยาหล่อเย็น 6-15
กรองอากาศและไส้กรองไอดีเครื่องยนต์ 6-17
การตรวจสอบรอบเดินเบา 6-18
กันตก (ที่จับท้าย) 6-19
การตรวจสอบขาตั้งข้าง 6-19
แฮนด์บังคับเลี้ยว 6-19
ฝาถังน้ำมันเชื้อเพลิง 6-20
คำแนะนำการใช้งานกันล็อกเบรก 6-21
การปรับตั้งระบบกันสะเทือน 6-21
สายพาน 6-22
ยาง (การตรวจสอบและการเปลี่ยน) 6-23
ล้อและเบรก 6-24
การปรับตั้งไฟหน้า 6-25
การติดตั้งอุปกรณ์ไฟฟ้า 6-26

การแก้ไขปัญหา 7-1

ฟิวส์ 7-1
การตรวจสอบระบบน้ำมันเชื้อเพลิง 7-2
เครื่องยนต์ไม่มีกำลัง 7-2
Catalyst 7-3
ข้อควรระวังสำหรับระบบ EFI 7-4
วิธีลบไฟเตือนความผิดปกติของระบบ EFI ที่แสดงที่มาตรวัด 7-5
รหัสความผิดปกติ 7-6

การบำรุงรักษาและการเก็บรักษา 8-1

การจัดเก็บรถจักรยานยนต์เมื่อไม่ได้ใช้งานเป็นเวลานาน 8-1
การจัดเก็บรถจักรยานยนต์ 8-1
น้ำมันเชื้อเพลิง 8-1

สารบัญ

น้ำมันเชื้อเพลิง 8-1
เครื่องยนต์ 8-1
การดูแลแบตเตอรี่ 8-1
การดูแลล้อและยาง 8-1
การดูแลชุดเปลือกของรถจักรยานยนต์ 8-1
วิธีเตรียมรถจักรยานยนต์ให้พร้อมใช้งานอีกครั้งหลังจอดนาน 8-1
กำจัดคราบสนิม 8-1
ปัจจัยของการเกิดคราบสนิม 8-1
วิธีป้องกันสนิม 8-2
ทำความสะอาดรถจักรยานยนต์ 8-2
ข้อควรระวังในการทำความสะอาด 8-3
แนวทางปฏิบัติหลังล้างรถ 8-4
ท่อไอเสียและหม้อพัก 8-4
ชิ้นส่วนอะลูมิเนียม 8-4
แผงแฟริ่ง/ชิ้นส่วนพลาสติก 8-5
ซิลด์หน้า 8-5
การขนย้าย 8-5
ขั้นตอนการถ่ายน้ำมันเชื้อเพลิง 8-5
หมายเลขตัวเครื่อง 8-5
ป้ายชื่อ/เพลทข้อมูล 8-6

ข้อมูลจำเพาะ 9-1

ผังวงจรไฟฟ้า 9-2

การรับประกันคุณภาพ 10-1

การขับขี่อย่างปลอดภัย

ผู้ขับขี่และผู้โดยสารต้องสวมอุปกรณ์ป้องกันที่เหมาะสมขณะขับขี่ ซึ่งได้แก่ หมวกนิรภัย,ถุงมือ,เสื้อเชิ้ตแขนยาว/เสื้อแจ๊คเก็ตแขนยาว,กางเกงขายาว/กางเกงสำหรับการขับขี่รถจักรยานยนต์ และ รองเท้าหุ้มส้นที่ปิดทั้งเท้า หรือ รองเท้าสำหรับขับขี่รถจักรยานยนต์ที่ได้มาตราฐาน

⚠ **คำเตือน**

- **ห้ามใส่เสื้อผ้าที่หลวมเพราะอาจจะทำให้เกี่ยวกับตัวรถ**

หมวดนิรภัยและอุปกรณ์ป้องกันดวงตา

หมวกนิรภัยที่ได้มาตราฐานสามารถลดอาการบาดเจ็บที่เกิดกับศีรษะและสมองได้ในกรณีที่เกิดอุบัติเหตุ หมวกนิรภัยที่คุณสวมใส่ควรมีขนาดที่เหมาะสม หมวกนิรภัยที่มีอุปกรณ์ป้องกันใบหน้าจะเป็นตัวเลือกที่เหมาะสมมากกว่า เนื่องจากช่วยป้องกันสิ่งต่าง ๆ จากด้านหน้าได้ เช่น แมลง,ฝุ่น,หินที่กระเด็น ฯลฯ ทั้งนี้เพื่อช่วยให้คุณประเมินสิ่งที่เกิดขึ้นบนท้องถนนได้อย่างทันท่วงที เพื่อให้เกิดความปลอดภัยในการขับขี่รถจักรยานยนต์

หมวกนิรภัยที่ป้องกันเพียงบางส่วนจะไม่สามารถป้องกันใบหน้าและช่วงคางได้ ดังนั้นหากคุณสวมใส่หมวกนิรภัยที่ป้องกันเพียงบางส่วนคุณควรใช้ส่วนป้องกันใบหน้าและแว่นตาป้องกันที่ถอดออกได้

ถุงมือ

ถุงมือจะช่วยป้องกันในการขับขี่ ตามสภาพแวดล้อมต่าง ๆ ได้อย่างมีประสิทธิภาพ ถุงมือที่มีขนาดที่พอดีจะช่วยให้คุณขับขี่บนท้องถนนได้อย่างต่อเนื่อง ในทางกลับกันหากถุงมือไม่พอดีอาจทำให้เกิดการควบคุมรถจักรยานยนต์ที่ยาก ในกรณีที่เกิดอุบัติเหตุถุงมือสำหรับการขับขี่ที่เสริมความแข็งแรงจะช่วยปกป้องมือคุณได้มากยิ่งขึ้น

เสื้อเชิ้ตแขนยาว/เสื้อแจ๊คเก็ตแขนยาว

สวมใส่เสื้อแจ๊คเก็ต/เสื้อเชิ้ตแขนยาวและกางเกงหรือชุดสำหรับขับขี่รถจักรยานยนต์แบบเต็มตัว อุปกรณ์ป้องกันที่มาตรฐาน จะช่วยให้คุณรู้สึกสะดวกสะบายมากยิ่งขึ้น และป้องกันไม่ให้ปัจจัยด้านสิ่งแวดล้อมที่ไม่พึงประสงค์รบกวนสมาธิในขณะขับขี่ ในกรณีที่เกิดอุบัติเหตุ อุปกรณ์ที่มีคุณภาพจะช่วยบรรเทาหรือป้องกันการบาดเจ็บได้

รองเท้าหุ้มส้น

โปรดสวมใส่อุปกรณ์ที่ป้องกันเท้าของคุณไว้เสมอขณะขับขี่รถจักรยานยนต์ เนื่องจากเครื่องยนต์และท่อไอเสียนั้นมีความร้อนสูงอาจเกิดอันตรายจากความร้อนได้ นอกจากนี้ยังช่วยบรรเทาหรือป้องกันอาการบาดเจ็บเมื่อเกิดอุบัติเหตุได้

⚠ **อันตราย**

- **เพื่อความปลอดภัยต่อชีวิต โปรดหลีกเลี่ยงการขับขี่รถจักรยานยนต์ด้วยความเร็วสูง เมื่อมีฝนตกหนัก ลมแรง มีน้ำขัง หรือ มีหิมะ**

พิษจากคาร์บอนมอนอกไซด์

ในขณะติดเครื่องยนต์อยู่นั้น เครื่องยนต์จะผลิตก๊าซคาร์บอนมอนอกไซด์ออกมาซึ่งเป็นก๊าซที่ไม่มีสี ไม่มีกลิ่น โดยจะทำให้เกิดอาการปวดศีรษะ วิงเวียน ง่วงซึม คลื่นไส้ หรือถึงขั้นเสียชีวิตได้เมื่อสูดดมเข้าไป

คาร์บอนมอนอกไซด์ในระดับที่เป็นอันตรายถึงชีวิตอาจตกค้างอยู่หลายชั่วโมงหรือหลายวันในพื้นที่อับอากาศ ซึ่งส่งผลทำให้ร่างกายไม่สามารถทรงตัวได้ หากพบว่าคุณมีอาการคล้ายดังที่กล่าวมา โปรดออกจากพื้นที่และออกมาสูดอากาศบริสุทธิ์ และเข้ารับการรักษาที่โรงพยาบาล

⚠ **คำเตือน**

- **การติดเครื่องรถจักรยานยนต์ในพื้นที่อับอากาศหรือในพื้นที่อากาศถ่ายเทไม่สะดวกอาจส่งผลให้เกิดการสะสมของก๊าซคาร์บอนมอนอกไซด์ได้อย่างรวดเร็ว**
- **โปรดติดเครื่องยนต์ในพื้นที่ ที่อากาศถ่ายเทสะดวก**

การบรรทุก

การติดตั้งอุปกรณ์เสริมที่เพิ่มน้ำหนัก หรือ อุปกรณ์ป้องกันลม เช่น แผ่นเบนลม พนักพิง เบาะ ที่เก็บสัมภาระ เป็นต้น ให้ติดตั้งให้ชิดอยู่กับตัวรถจักรยานยนต์และจุดศูนย์ถ่วง การติดตั้งที่ไม่เหมาะสมอาจทำให้จุดศูนย์ถ่วงเปลี่ยนไปและอาจก่อให้เกิดอันตรายขณะขับขี่ได้

การติดตั้งอุปกรณ์เสริมต่าง ๆ ควรคำนึงถึงความสมดุลและความมั่นคงของตัวรถจักรยานยนต์ อุปกรณ์ที่ไม่เหมาะสมหรือถูกออกแบบมาไม่ดี อาจทำให้ควบคุมรถได้ลำบากและอาจเกิดอุบัติเหตุได้

สิ่งของที่บรรทุกนั้นมีผลต่อแรงต้านอากาศและการควบคุมรถ เมื่อบรรทุกสิ่งของควรยึดสิ่งของดังกล่าวให้แนบกับตัวรถและอยู่ในตำแหน่งที่ต่ำที่สุด หากยึดสิ่งของไว้ไม่ถูกต้อง จุดศูนย์ถ่วงของรถจะสูงขึ้น ซึ่งทำให้การควบคุมรถได้ยากและ

น้ำหนักบรรทุกสูงสุด : 180 kg

⚠ **คำเตือน**

- **ไม่แนะนำให้ติดตั้งกล่องสัมภาระด้านท้ายกับรุ่นเบาะสูง**
- **หากต้องบรรทุกสิ่งของในกล่องสัมภาระด้านท้ายน้ำหนักไม่ควรเกิน 10 kg และไม่ควรใช้ความเร็วขณะขับขี่เกิน 110 km/h**

อุปกรณ์เสริมแท้จาก Zontes

การเลือกอุปกรณ์เสริมสำหรับรถจักรยานยนต์ของคุณนั้นเป็นสิ่งสำคัญ โดยอะไหล่และอุปกรณ์เสริมจากทาง Zontes นั้นมีจำหน่ายเฉพาะในเว็บไซต์อย่างเป็นทางการ และร้านตัวแทนจำหน่ายเท่านั้น ซึ่งได้รับการออกแบบ ทดสอบ และอนุมัติให้สามารถใช้ร่วมกับรถจักรยานยนต์ Zontes ได้ หากติดตั้งอุปกรณ์

การขับขี่

- จัดท่าทางในการขับขี่ เช่น แขน ไหล่ หรือเท้า ให้อยู่ในท่าทางที่มีความผ่อนคลายเพื่อให้สามารถตอบสนองได้อย่างรวดเร็วเมื่อมีเหตุจำเป็น
- ท่าทางการขับขี่ส่งผลอย่างมากต่อความปลอดภัย ควรนั่งขับรถจักรยานยนต์ตรงกึ่งกลางของเบาะทุกครั้งที่ทำการขับขี่ เพราะจะทำให้ควบคุมรถได้อย่างมีประสิทธิภาพ
- การขับขี่จะง่ายขึ้นถ้าผู้ขับขี่ทำการโน้มตัวเข้าโค้งเวลาทำการเลี้ยว โดยถ้าหากไม่ทำการโน้มตัวเข้าโค้งแล้ว ขณะที่เลี้ยวจะทำให้การควบคุมรถทำได้ยาก
- สภาพถนนที่ขรุขระ หรือทางต่างระดับ จะทำให้การขับขี่มีประสิทธิภาพลดลง กรุณาลดความเร็ว และใช้หัวไหล่ช่วยในการควบคุมรถ
- คำแนะนำ : อย่าวางสิ่งของบนที่วางเท้าด้านหน้าโดยไม่จำเป็น เพื่อหลีกเลี่ยงผลกระทบต่อความปลอดภัยในการขับขี่และการควบคุมรถ

⚠ **คำเตือน :**

การขับขี่มีความแตกต่างในกรณีที่มีน้ำหนักเพิ่มขึ้น ถ้ารถมีการบรรทุกน้ำหนักมากเกินไปจะส่งผลให้ควบคุมยากและรถส่าย ดังนั้นกรุณาหลีกเลี่ยงการบรรทุกที่มากเกินไป

⚠ **คำเตือน :**

- **ห้ามวางวัตถุที่ติดไฟได้ไว้บริเวณด้านข้างของตัวเครื่อง เพราะความร้อนจากการทำงานของเครื่องยนต์อาจส่งผลให้เกิดไฟไหม้**
- **อย่าบรรทุกสิ่งของที่ไม่เหมาะสม เพื่อยืดอายุการใช้งาน ของรถจักรยานยนต์**

ทักษะการขับขี่

หากคุณขับขี่รถจักรยานยนต์ประเภทนี้เป็นครั้งแรก เราขอแนะนำให้คุณฝึกหัดขับ บนถนนที่ไม่ใช่ถนนสาธารณะจนกว่าจะคุ้นเคยกับวิธีการควบคุมและวิธีจัดการรถจักรยานยนต์

การขับขี่ด้วยมือข้างเดียวถือว่าอันตราย โปรดจับแฮนด์บังคับเลี้ยวด้วย 2 มือและวางเท้าไว้ที่พักเท้า ไม่ควรปล่อยมือออกจากแฮนด์ ไม่ว่าในกรณีใดก็ตาม

ลดความเร็วของรถจนถึงระดับความเร็วที่ปลอดภัยก่อนที่คุณจะเลี้ยว

เมื่อพื้นผิวของถนนเปียกและลื่น แรงเสียดทานของล้อยางจะลดลงความสามารถในการเบรกและการเข้าโค้งก็จะลดลงตามไปด้วยดังนั้นจึงจำเป็นต้องชะลอความเร็วรถล่วงหน้า

ลมปะทะมักจะเกิดขึ้นบ่อยที่สุดที่ปากอุโมงค์ ในหุบเขา

⚠ **คำเตือน :**

เนื่องจากความสูงใต้ท้องของรถบางรุ่นมีระยะน้อย เมื่อเข้าโค้งด้วยความเร็วอาจจะทำให้รถเสียดสีกับพื้นได้ง่าย

การสตาร์ทเครื่องยนต์

1. กำเบรกให้แน่น

2. ยกขาตั้งข้างขึ้นตั้งรถจักรยานยนต์ให้ตรง เพราะหากรถจักรยานยนต์ไม่ตรงอาจทำให้เซนเซอร์มุมเอียงทำงาน และเซนเซอร์มุมเอียงจะทำการตัดระบบการจ่ายน้ำมัน เมื่อเซนเซอร์มุมเอียงอยู่ในสถานะปกติแล้วให้ทำการสตาร์ทเครื่องยนต์ใหม่

⚠ **คำเตือน :**

- **รถจักรยานยนต์รุ่นนี้ติดตั้งสวิตช์อินเทอร์ล็อกในระบบการจุดระเบิดและการสตาร์ทเครื่องยนต์ จะสตาร์ทได้เมื่ออยู่ ภายใต้เงื่อนไขต่อไปนี้เท่านั้น**
  1. กดปุ่มสวิตช์อินเทอร์ล็อก
  2. เปิดสวิตช์ Off-Run
  3. ยกขาตั้งข้างขึ้น
  4. กำเบรก
  5. เซนเซอร์มุมเอียงต้องอยู่ในสถานะปกติ

การสตาร์ทเครื่องยนต์ในขณะเครื่องเย็น

1. กดปุ่มสวิตช์อินเทอร์ล็อก
2. เปิดสวิตช์ Off-Run
3. ยกขาตั้งข้างขึ้น
4. กำเบรก
5. ไม่บิดคันเร่ง
6. กดปุ่มสตาร์ทเครื่องยนต์

เมื่อเครื่องยนต์สตาร์ทติดยากในขณะเครื่องเย็น

1. กดปุ่มสวิตช์อินเทอร์ล็อก

2. เปิดสวิตช์ Off-Run

3. ยกขาตั้งข้างขึ้น

4. กำเบรก

5. บิดคันเร่งประมาณ 1/8 ส่วน และกดปุ่มสตาร์ท

6. หลังเครื่องยนต์สตาร์ทแล้วให้ปล่อยทิ้งไว้เพื่ออุ่นเครื่องยนต์

7. หากเครื่องยนต์ยังคงสตาร์ทติดยากหลังจากสตาร์ทหลายครั้ง

ในห้องเผาไหม้อาจมีน้ำมันเชื้อเพลิงเข้ามากเกินไป

ขั้นตอนการไล่น้ำมันเชื้อเพลิงส่วนเกินจากห้องเผาไหม้

(นำขาตั้งข้างขึ้น)

1. กำเบรก

2.บิดคันเร่งจนสุดเป็นเวลา 3 วินาทีและกดปุ่มสตาร์ทค้างไว้ 3 วินาที

เพื่อให้อากาศเข้ามาขับไล่น้ำมันเชื้อเพลิงที่ตกค้าง

⚠ **บันทึก :**

- **การสตาร์ทเครื่องยนต์ : เมื่อกดปุ่มอินเตอร์ล็อก รถจักรยานยนต์เรียบร้อยแล้ว ให้ตรวจสอบสวิตช์ Off-Run ต้องอยู่ในตำแหน่ง**
- **ยิ่งอากาศหนาวเย็น ยิ่งต้องใช้เวลาอุ่นเครื่องยนต์นานขึ้น โดยการอุ่นเครื่องยนต์ อย่างเหมาะสมก่อนขับขี่ จะช่วยลดการสึกหรอของเครื่องยนต์ได้**

การสตาร์ทเครื่องยนต์ในขณะเครื่องร้อน

1. กดปุ่มสวิตช์อินเทอร์ล็อก
2. เปิดสวิตช์ Off-Run
3. ยกขาตั้งข้างขึ้น
4. ต้องกำเบรก
5. ปล่อยคันเร่งไว้ในตำแหน่งเดินเบา
6. กดปุ่มสตาร์ทเครื่องยนต์

เมื่อสตาร์ทติดยากในขณะเครื่องร้อน

1. กดปุ่มสวิตช์อินเทอร์ล็อก
2. เปิดสวิตช์ Off-Run
3. ยกขาตั้งข้างขึ้น
4. กำเบรก
5. บิดคันเร่งประมาณ 1/8 ส่วน และกดปุ่มสตาร์ท
6. หลังเครื่องยนต์สตาร์ทแล้วให้ปล่อยทิ้งไว้เพื่ออุ่นเครื่อง
7. หากเครื่องยนต์ยังคงสตาร์ทติดยากหลังจากสตาร์ทหลายครั้ง

ในห้องเผาไหม้อาจมีน้ำมันเชื้อเพลิงเข้ามากเกินไป

ขั้นตอนการไล่น้ำมันเชื้อเพลิงตกค้างจากห้องเผาไหม้

(นำขาตั้งข้างขึ้น)

1. กำเบรก

2.บิดคันเร่งจนสุดเป็นเวลา 3 วินาทีและกดปุ่มสตาร์ทค้างไว้ 3 วินาที เพื่อให้อากาศเข้ามาขับไล่น้ำมันเชื้อเพลิงที่ตกค้าง

⚠ **คำเตือน :**

- ต้องยกขาตั้งข้างขึ้นก่อนที่จะสตาร์ทเครื่องเสมอ ปล่อยคันเร่งให้อยู่ในรอบเดินเบา และกำเบรกให้แน่นก่อนที่จะสตาร์ทเครื่อง เพื่อป้องกันไม่ให้รถเคลื่อนที่ไปข้างหน้าโดยไม่ได้ตั้งใจ
- รถจักรยานยนต์จะสตาร์ทได้ก็ต่อเมื่อ ยกขาตั้งข้างขึ้นและกำเบรกแล้วเท่านั้น
- เมื่อไม่มีน้ำมันเชื้อเพลิงหรือ น้ำมันเครื่อง ห้ามสตาร์ทรถจักรยานยนต์โดยเด็ดขาด

ABS

ABS ถูกออกแบบมาเพื่อช่วยป้องกันไม่ให้ล้อล็อกเมื่อเบรกอย่างรุนแรงขณะวิ่งทางตรง โดย ABS จะควบคุมแรงเบรกโดยอัตโนมัติ การเบรกเป็นระยะ ๆ ช่วยป้องกันล้อล็อกและควบคุมคันบังคับเลี้ยวได้อย่างมั่นคง ABS จะช่วยให้เกิดความเสถียร

⚠ **ข้อควรทราบ :**

• ABS ไม่ได้ลดระยะเบรก ในบางกรณี ABS อาจทำให้ระยะเบรกยาวขึ้น

• ABS จะไม่ทำงานเมื่อความเร็วต่ำกว่า 10 km/h โดยเมื่อบีบคันเบรก คันเบรกจะให้ความรู้สึกว่าเบรกยวบซึ่งเป็นอาการปกติ

• โปรดตรวจสอบให้แน่ใจว่าได้ใช้ล้อ ยางหน้า/หลังที่แนะนำ เพื่อให้การทำงานของ ABS เป็นไปอย่างเหมาะสม

• เมื่อคุณยกล้อหลังขึ้นแล้วหมุน ไฟแสดงสถานะ ABS อาจจะสว่างขึ้นและระบบ ABS จะไม่ทำงาน หากต้องการเปิดระบบ ABS ให้ทำการปิด-เปิดสวิตช์กุญแจเพื่อเปิดการทำงานของระบบ ABS ขึ้นมาใหม่

⚠ **ข้อควรทราบ :**

หากเงื่อนไขใดเงื่อนไขหนึ่งต่อไปนี้แสดงขึ้น ในไฟแสดงสถานะแสดงว่าเกิดปัญหากับระบบ ABS ในกรณีนี้โปรดชะลอ ความเร็วและไปพบตัวแทนจำหน่ายเฉพาะของ ZONTES เพื่อตรวจสอบโดยเร็วที่สุด

1. ไฟแสดงสถานะสว่างหรือกะพริบในขณะขับขี่

2. เมื่อความเร็วสูงกว่า 5 km/h ไฟแสดง สถานะไม่ดับ

3. ไฟแสดงสถานะ ABS สว่างขึ้น และเบรกทำงานตามปกติ แต่ฟังก์ชันป้องกันล้อล็อกไม่ทำงาน

ระบบ TCS

1. ระบบ TCS ของรถจักรยานยนต์คันนี้ถูกตั้งค่าเริ่มต้นให้ **เปิดทำงานตลอดเวลา (ON)** หมายความว่า ระบบจะกลับมาทำงานอีกครั้งทุกครั้งที่มีการสตาร์ทเครื่องยนต์ใหม่หลังจากดับเครื่อง
2. สถานะของระบบ TCS จะแสดงด้วยสัญลักษณ์ " TC " แผงหน้าปัด:

- ไฟ " TC " ติดค้าง แสดงว่า TCS ปิดอยู่ (OFF)
- ไฟ " TC " ดับ แสดงว่า TCS เปิดอยู่ (ON)
- ไฟ " TC " กะพริบอย่างรวดเร็ว แสดงว่า ระบบ TCS กำลังทำงานอยู่
- ไฟ " TC " ติดค้างต่อเนื่องผิดปกติ แสดงว่า ระบบ TCS ขัดข้อง

หากระบบขัดข้อง ให้ **ลดความเร็วลง** และนำรถเข้ารับการตรวจสอบที่ **ตัวแทนจำหน่าย Zontes ที่ได้รับอนุญาต** โดยเร็ว

การปิดระบบ TCS

- กดปุ่ม **OK** สั้น ๆ เพื่อเข้าสู่ **Quick Menu**
- เลือกเมนู **TCS**
- ดันปุ่ม **OK ขึ้นด้านบนสั้น ๆ** เพื่อสลับสถานะระบบ
- เมื่อไอคอน **TCS** ในเมนูแสดงเป็น **สีเทา** และไฟเตือน " TC " ติดสว่างบนมาตรวัด ให้ถือว่า **ระบบ TCS อยู่ในสถานะ OFF**

การเปิดระบบ TCS

- กดปุ่ม **OK** สั้น ๆ เพื่อเข้าสู่ **Quick Menu**
- เลือกเมนู **TCS**
- กดปุ่ม **OK ขึ้นด้านบนสั้น ๆ** เพื่อสลับสถานะระบบ
- เมื่อไอคอน **TCS** ในเมนูแสดงเป็น **สีเขียว** และไฟแสดงสถานะ " TC " **กับ** " TC " ดับลง ให้ถือว่า **ระบบ TCS อยู่ในสถานะ ON**

⚠ **ข้อควรทราบ :**

เมื่อคุณจำเป็นต้องขับขี่อย่างรวดเร็ว โปรดปิดฟังก์ชัน TCS

ข้อกำหนดการทำงานของระบบ TCS

1. ในกรณีที่รถจักรยานยนต์ตั้งอยู่บน **ขาตั้งคู่** และมีการบิดคันเร่ง หรือในกรณีที่รถติดอยู่ในโคลนหรือพื้นผิวอ่อนตัวอื่น ๆ หาก **ล้อหน้าหยุดนิ่ง** ขณะที่ **ล้อหลังหมุน** ระบบ **TCS** จะ **ยกเลิกการทำงานโดยอัตโนมัติ** หลังจากถูกกระตุ้นการทำงานอย่างต่อเนื่องเกิน **5 วินาที** ให้ **ปล่อยคันเร่ง** เพื่อให้ระบบ **TCS** กลับมาทำงานตามปกติ
2. หากระบบ **ABS ขัดข้อง** ระบบ **TCS** จะถูก **ปิดการทำงานโดยอัตโนมัติ** และไฟสัญลักษณ์ **TC** จะติดสว่าง เมื่อระบบ **ABS** กลับมาทำงานเป็นปกติแล้ว ให้ **ปิดสวิตช์กุญแจและสตาร์ทรถใหม่** เพื่อเปิดใช้งานระบบ **TCS** อีกครั้ง
   จากนั้นไฟสัญลักษณ์ **TC** จะดับลง

การ Run-in รถจักรยานยนต์

การRun-in รถจักรยานยนต์ใหม่ สามารถยืดอายุการใช้งานของรถจักรยานยนต์ ใหม่ของคุณได้ โดยวิธีการ Run-in ที่ถูกต้องเป็นดังต่อไปนี้

การ Run-in เครื่องยนต์

ตารางด้านล่างนี้จะแนะนำความเร็ว สูงสุดในระหว่างการ Run-in

1,000 กม. แรก:

ขับขี่โดยรอบเครื่องยนต์ต่ำกว่า 4,700 รอบ/นาที

ระหว่าง 1,000 – 1,600 กม.

ขับขี่โดยรอบเครื่องยนต์ต่ำกว่า 5,500 รอบ/นาที

มากกว่า 1,600 km

ขับขี่โดยรอบเครื่องยนต์ต่ำกว่า 8,800 รอบ/นาที

รอบเครื่องยนต์

ความเร็วรอบเครื่องยนต์ถูกจำกัดไว้ที่ 8,800 rpm เพื่อป้องกันชิ้นส่วนของเครื่องยนต์ เมื่อความเร็วเครื่องยนต์ถึงขีดจำกัดความเร็ว ระบบจะปรับความเร็วให้ใกล้เคียงกับขีดจำกัดความเร็วโดยอัตโนมัติและความเร็วจะผันผวนซึ่งถือเป็นเรื่องปกติ

การ Run-in ยางรถจักรยานยนต์

ล้อยางใหม่จำเป็นต้องได้รับการ Run-in อย่างถูกต้อง เพื่อให้แน่ใจว่ามีประสิทธิภาพการใช้งานที่ดี เมื่อใช้งานล้อยางใหม่ ในช่วง 150 km แรก ให้ค่อย ๆ เพิ่มมุมเอียงของล้อยางเพื่อให้มีประสิทธิภาพการใช้งานที่ดียิ่งขึ้น หลีกเลี่ยงการเร่งเครื่องแรง ๆ การเลี้ยวหักศอกและการเบรกอย่างรุนแรงในช่วง 150 km แรกที่ใช้ล้อยางใหม่

⚠ **คำเตือน :**

- **หากล้อยางไม่ได้รับการรันอินอย่างถูกต้องจะส่งผลให้ยางลื่นไถลและสูญเสียการควบคุมได้ หลังจากเปลี่ยนล้อยางควรขับขี่ด้วยความระมัดระวังเป็นพิเศษ**

หลีกเลี่ยงการขับขี่โดยบิดคันเร่งค้างเป็นระยะเวลานาน

หลีกเลี่ยงการบิดคันเร่งอย่างเต็มกำลังเป็นระยะเวลานานและห้ามใช้เครื่องยนต์หนักเกินไปในช่วง 1,600 km แรก เนื่องจากเครื่องยนต์ยังใหม่ ในระหว่าง Run-in ชิ้นส่วนภายในเครื่องยนต์จะขัดและลับตัวเองเพื่อให้ได้ระยะห่างในการ Run-in ที่ถูกต้อง ในช่วงนี้คุณควรหลีกเลี่ยงการใช้คันเร่งอย่างเต็มกำลังเป็นระยะเวลานานหรือสภาวะใด ๆ ที่ทำให้เครื่องยนต์ร้อนเกินไป

การหมุนเวียนน้ำมันเครื่องเข้าสู่เครื่องยนต์

ไม่ว่าเครื่องยนต์จะร้อนหรือเย็น ควรให้เครื่องยนต์ทำงานในรอบเดินเบาสักระยะ ก่อนที่จะเริ่มขับขี่ เพื่อให้น้ำมันเครื่องไหลไปยังชิ้นส่วนที่ได้รับการหล่อลื่นทั้งหมด

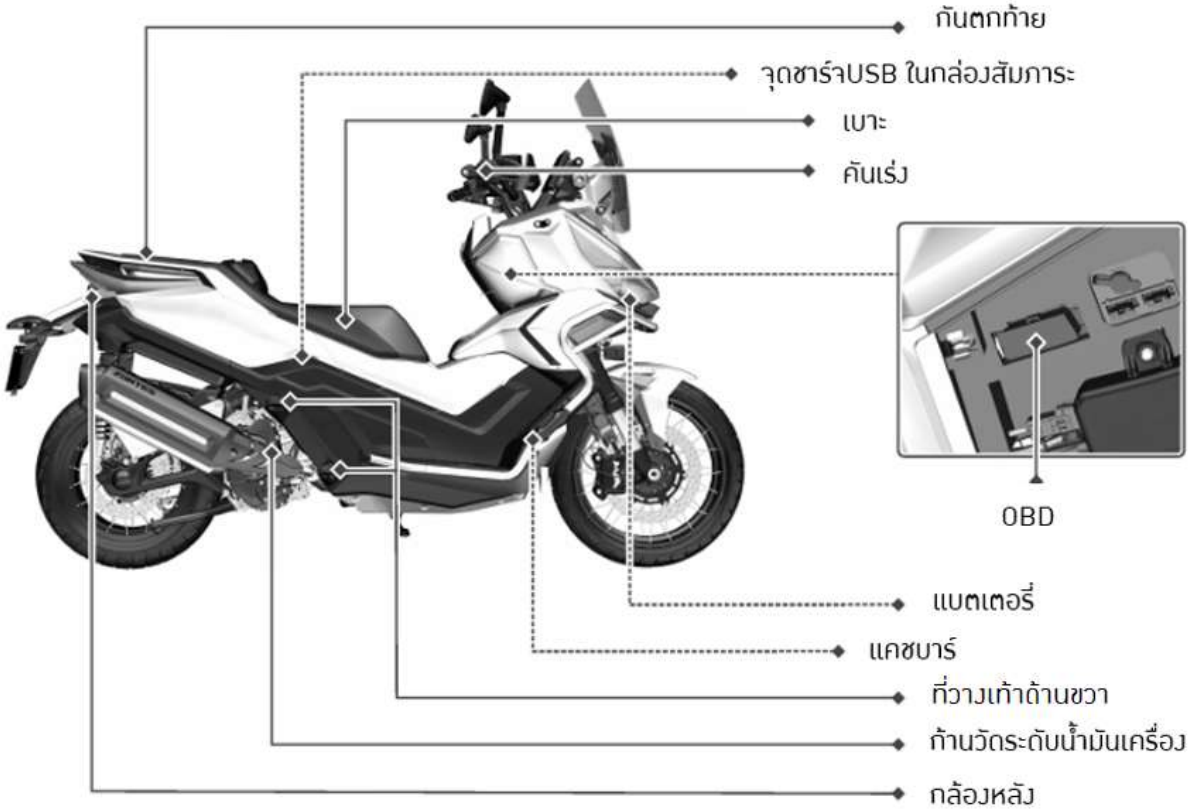
กันตกท้าย
จุดชาร์จUSB ในกล่องสัมภาระ
เบาะ
คันเร่ง
OBD
แบตเตอรี่
แคชบาร์
ที่วางเท้าด้านขวา
ก้านวัดระดับน้ำมันเครื่อง
กล้องหลัง

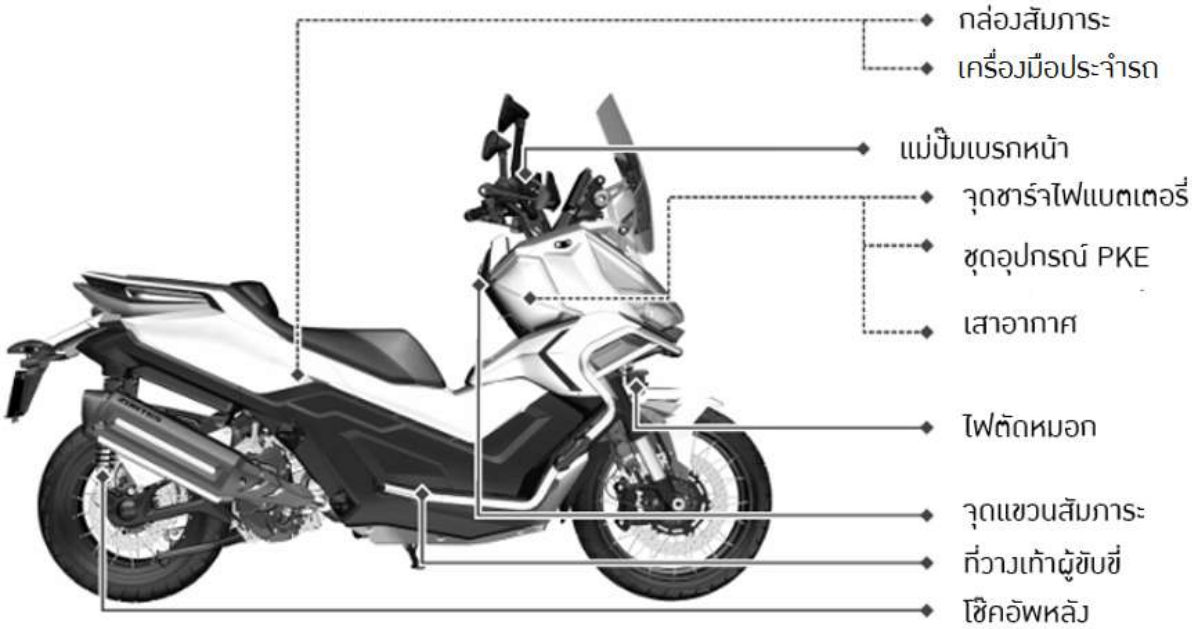
กล่องสัมภาระ
เครื่องมือประจำรถ
แม่ปั๊มเบรกหน้า
จุดชาร์จไฟแบตเตอรี่
ชุดอุปกรณ์ PKE
เสาอากาศ
ไฟตัดหมอก
จุดแขวนสัมภาระ
ที่วางเท้าผู้ขับขี่
โช๊คอัพหลัง

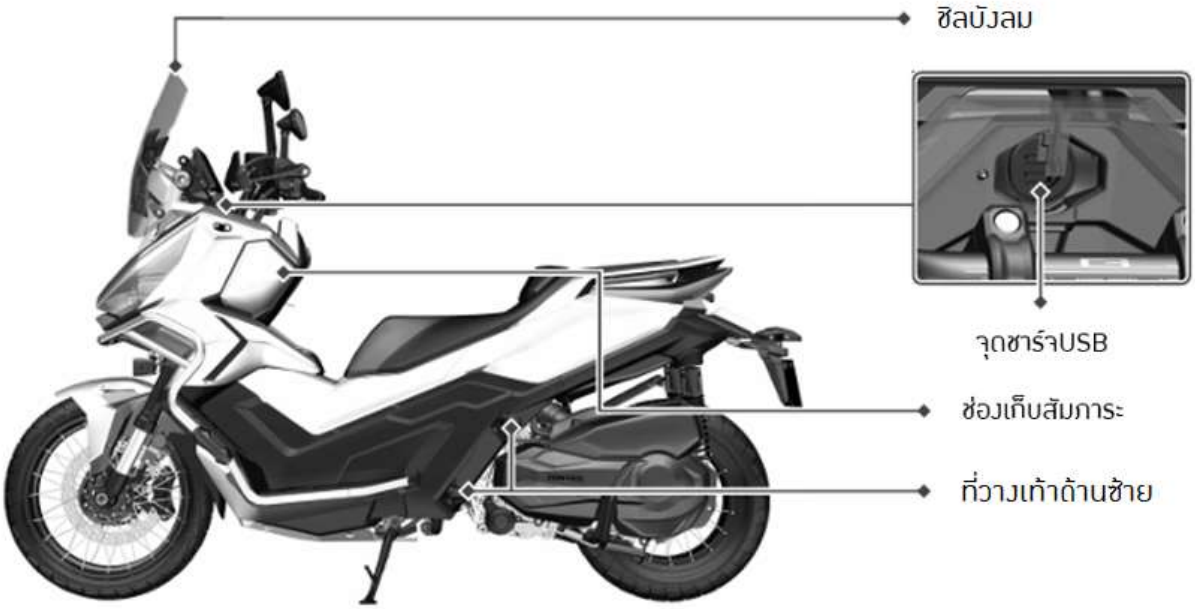
ซิลบังลม
จุดชาร์จUSB
ช่องเก็บสัมภาระ
ที่วางเท้าด้านซ้าย

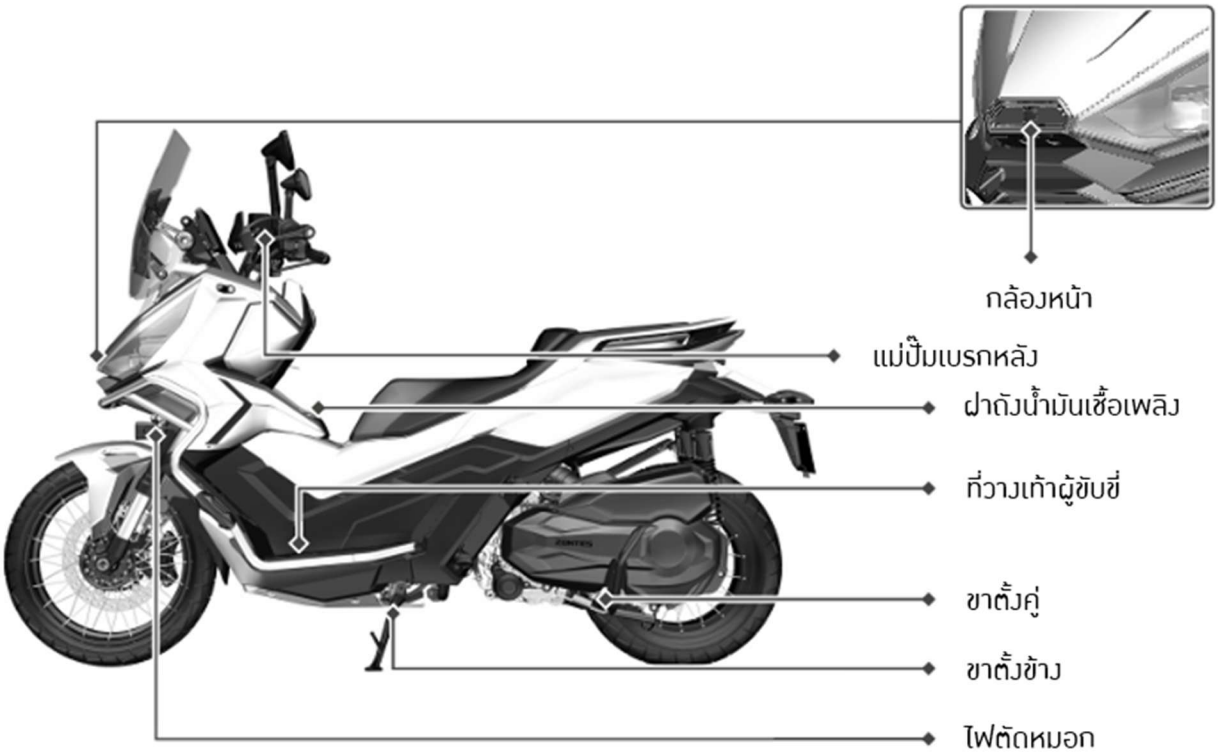
กล้องหน้า
แม่ปั๊มเบรกหลัง
ฝาถังน้ำมันเชื้อเพลิง
ที่วางเท้าผู้ขับขี่
ขาตั้งคู่
ขาตั้งข้าง
ไฟตัดหมอก

สวิตช์มือซ้าย

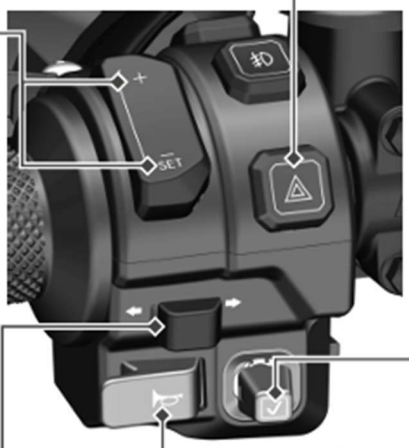

สวิตช์ Cruise Control + / SET

ใช้สำหรับปรับความเร็วที่ตั้งไว้ของระบบ Cruise Control
กดปุ่ม "+" หรือ "SET" สั้น ๆ เพื่อ เพิ่มหรือลดความเร็วครั้งละ 1 กม./ชม.
(โปรดดูรายละเอียดเพิ่มเติมในหัวข้อ Cruise Control ของแผงหน้าปัด)

สวิตช์ไฟฉุกเฉิน

เมื่อกดสวิตช์นี้ ไฟเลี้ยวทั่วคันจะกระพริบ สามารถหยุดการกระพริบได้ที่ปุ่มเดิม

สวิตช์ OK

สวิตช์ 5 ทิศทาง บน,ล่าง,ซ้าย,ขวาและกดลง

สวิตช์ไฟเลี้ยว

เมื่อดันสวิตช์ไฟเลี้ยวซ้ายหรือขวา และสัญญาณไฟเลี้ยวที่เกี่ยวข้องจะกระพริบ หากต้องการให้หยุดกระพริบให้ดันสวิตช์กลับเข้าที่เดิม หรือกดปุ่มลงตรงๆ

สวิตช์แตร

เมื่อกดสวิตช์นี้แตรจะดังขึ้น

สวิตช์เปิดเบาะ

เมื่อกดสวิตช์นี้เบาะจะเปิดอัตโนมัติ

สวิตช์ไฟต่ำ,ไฟสูงและไฟขอทาง

โดยปกติจะอยู่ในตำแหน่งไฟต่ำ
ดันขึ้น : ไฟสูงจะติด
กดลง : เปิดไฟขอทาง

สวิตช์ไฟตัดหมอก

กดสวิตช์นี้เพื่อเปิดไฟตัดหมอกและกดอีกครั้งเพื่อปิด
*** อย่าเปิดไฟตัดหมอกค้างไว้ขณะจอดรถโดยติดเครื่องยนต์อยู่ เนื่องจากอาจเกิดปัญหาเกี่ยวกับแรงดันไฟฟ้า**

สวิตช์มือขวา

สวิตช์ OFF-RUN

- เมื่อสวิตช์อยู่ที่ตำแหน่ง : วงจรไฟฟ้าจะเชื่อมต่อกัน ทำให้ระบบจุดระเบิดของเครื่องยนต์สามารถทำงานได้
- เมื่อสวิตช์อยู่ที่ตำแหน่ง : วงจรจุดระเบิดจะถูกตัดอย่างสมบูรณ์ ทำให้ไม่สามารถสตาร์ทเครื่องยนต์ได้
  (สามารถใช้สำหรับการดับเครื่องยนต์ฉุกเฉินได้)

สวิตช์ระบบไฟฟ้า

กดสั้น ๆ : เปิดระบบไฟฟ้า

กดค้าง : ปิดระบบไฟฟ้า

สวิตช์สตาร์ทไฟฟ้า

เมื่อกดปุ่มนี้ วงจรสตาร์ทจะเริ่มทำงาน

ในการสตาร์ทเครื่องยนต์ ให้ตรวจสอบว่า:

- ขาตั้งข้างถูกยกขึ้นแล้ว
- สวิตช์หยุดเครื่องยนต์อยู่ในตำแหน่ง “ ”
- มีการกำคันเบรกไว้แน่น

สวิตช์ M

ระบบนี้จะทำงานได้เฉพาะเมื่อ สวิตช์OFF-Runเปิดอยู่, คันเร่งอยู่ในตำแหน่งเดินเบา, และระบบ Cruise Control ไม่ได้ทำงานอยู่

- กดปุ่ม M เพื่อเปิดใช้งาน **Touring Mode** (จะแสดงสัญลักษณ์ “T” บนแผงหน้าปัด)
- กดปุ่มอีกครั้งเพื่อเปิดใช้งาน **Sport Mode** (จะแสดงสัญลักษณ์ “S” บนแผงหน้าปัด)

คำเตือน :

- ห้ามสตาร์ทเครื่องยนต์ต่อเนื่องเกิน 5 วินาที เนื่องจากการใช้พลังงานไฟฟ้ามากเกินไปอาจทำให้ วงจรไฟฟ้า และ มอเตอร์สตาร์ท เกิดความร้อนผิดปกติได้
- หากเครื่องยนต์ยังไม่ติดหลังจากพยายามสตาร์ทหลายครั้ง ให้หยุดการสตาร์ทและตรวจสอบ ระบบจ่ายเชื้อเพลิง และ ระบบวงจรสตาร์ท

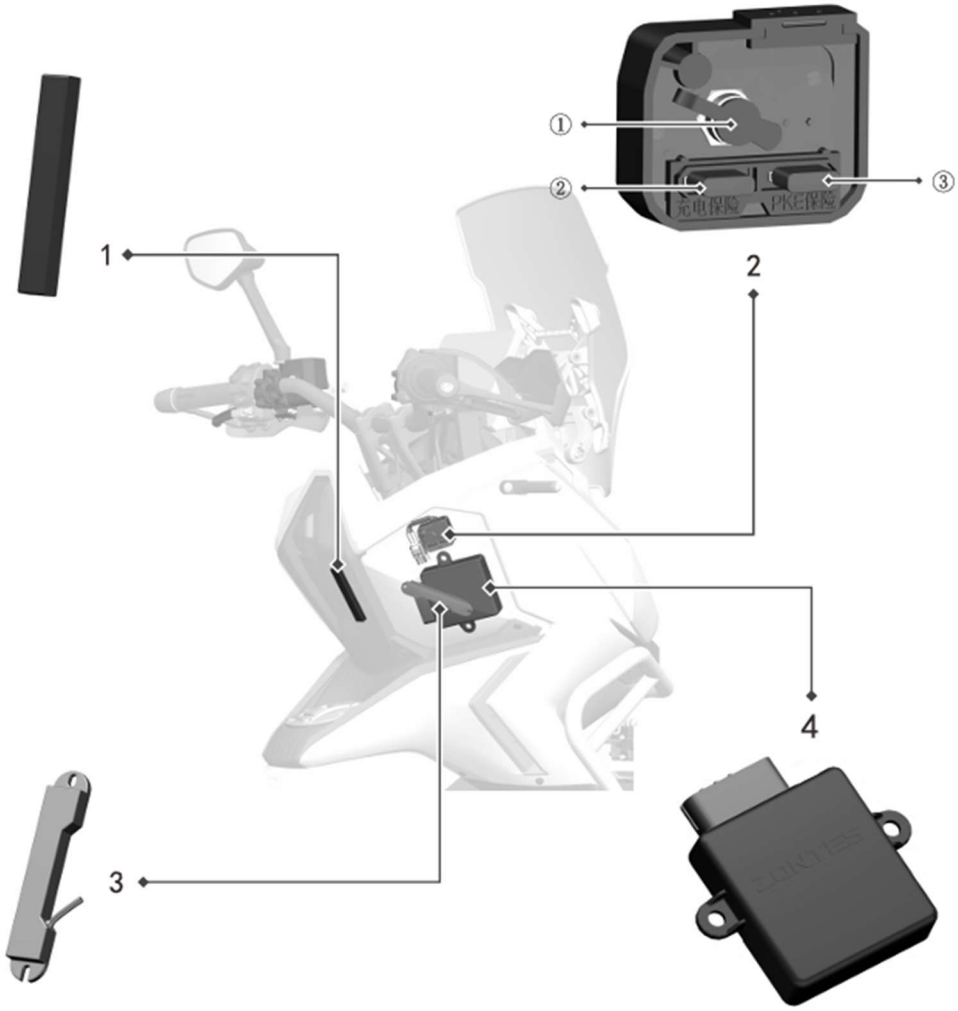

5

คำแนะนำในการใช้ระบบ PKE

- เสาอากาศส่งสัญญาณความถี่ต่ำ (รูปที่1)
- ช่องใส่แบตเตอรี่ (รูปที่2)
- เสาอากาศเหนี่ยวนำแบบไม่ใช้ไฟฟ้า (รูปที่3)
- กล่อง ECU PKE (รูปที่4)
- กุญแจ PKE หรือรีโมทคอนโทรล (รูปที่5)

คำอธิบายอุปกรณ์เสริม PKE (ในรูปที่2)

(1) จุดชาร์จแบตเตอรี่

(2) ฟิวส์ที่ชาร์จแบตเตอรี่

(3) ฟิวส์ PKE

วิธีใช้งานกุญแจ PKE

รถจักรยานยนต์มีกุญแจสองดอก โดยดอกหนึ่งควรเก็บไว้ในที่ปลอดภัยเพื่อใช้เป็นกุญแจสำรอง

กุญแจอัจฉริยะสองดอกจะมีสติกเกอร์บาร์โค้ดติดไว้ซึ่งตรงกับหมายเลขในสติกเกอร์บาร์โค้ดกล่อง ECU PKE

ECU PKE จะตรวจจับกุญแจเหนี่ยวนำ ที่เข้าใกล้รถจักรยานยนต์ โดยอัตโนมัติและไม่จำเป็นต้องเปิดใช้งาน ทุกครั้งที่ใช้งานจะมีกุญแจเหนี่ยวนำการทำงานได้หนึ่งดอก

⚠ **คำเตือน :**

- กุญแจชนิดเหนี่ยวนำ มีไฟ LED 2 ดวงซึ่งเป็นสีเขียวและสีแดงโดยไฟLEDจะกะพริบ เมื่อรถจักรยานยนต์ตรวจพบกุญแจ
- ไฟLEDกะพริบเป็นสีเขียวเมื่อกุญแจยังคงมีแบตเตอรี่อยู่และกะพริบเป็นสีแดงเมื่อแบตเตอรี่ต่ำ (ไฟสีแดงและสีเขียวของกุญแจ จะกะพริบหนึ่งครั้งพร้อมกันเมื่อติดตั้ง แบตเตอรี่กุญแจเป็นครั้งแรก)
- กุญแจใช้แบตเตอรี่ชนิด CR2032 มีอายุการใช้งานประมาณ 18 เดือน ทั้งนี้ขึ้นอยู่กับการใช้งานของแต่ละบุคคล
- หากกุญแจอัจฉริยะไม่ตอบสนองหรือ ไฟแสดงสถานะของกุญแจอัจฉริยะกะพริบเป็นสีแดง ให้พิจารณาเปลี่ยนแบตเตอรี่ของกุญแจ

การเปิดฝาถังน้ำมันและเปิดเบาะ

1. เมื่อระบบรถจักรยานยนต์ปิดอยู่ คุณไม่สามารถเปิดฝาถังน้ำมันได้
2. เมื่อระบบรถจักรยานยนต์ปิดอยู่ ไม่สามารถกดปุ่มเบาะเพื่อเปิดเบาะ

การปลดล็อกรถจักรยานยนต์เมื่อรีโมทคอนโทรลแบตเตอรี่หมด

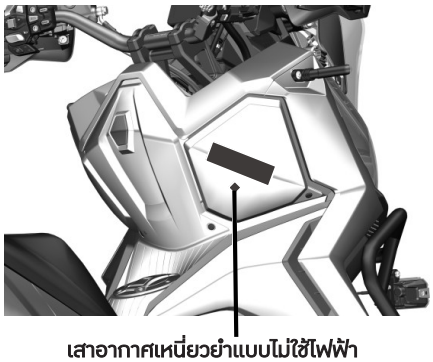

เสาอากาศเหนี่ยวยำแบบไม่ใช้ไฟฟ้า

เมื่อแบตเตอรี่ของกุญแจแบบเหนี่ยวนำ (inductive key) อ่อน/ใกล้หมด หรือไม่มีกุญแจสำรอง ระบบสามารถเปิดใช้งานด้วยโหมดเหนี่ยวนำแบบไม่ใช้ไฟฟ้า (non-electric induction mode) ได้ โดยมีขั้นตอนดังนี้:

1. กดปุ่ม ⏻ บนแฮนด์ขวาค้างไว้ ขณะรถอยู่ในสภาวะดับเครื่อง และ ล็อกฝาถังน้ำมันอยู่ในสถานะปิด จนได้ยินเสียง “บี๊บ” ครั้งแรก
   หรือในขณะที่รถดับอยู่ ให้กดปุ่ม Power แบบสั้นที่แฮนด์ขวา จนได้ยินเสียง “บี๊บ” ครั้งที่สอง
2. ภายใน 5 วินาที ให้นำตัวกุญแจไปแตะบริเวณ จุดรับสัญญาณกุญแจ(รูปที่ 5) ตรงกับบริเวณ จุดรับสัญญาณแบบไม่ใช้ไฟฟ้า(รูปที่3)

⚠ **คำเตือน :**

- คุณสามารถวาง กุญแจ PKE (รูปที่ 5) เข้าชิดกับเสาอากาศเหนี่ยวนำแบบไม่ใช้ไฟฟ้าก่อนได้ และจึงดำเนินการขั้นตอนต่อไปได้
- หลังจากคุณปลดล็อกรถจักรยานยนต์ด้วยระบบเหนี่ยวนำแบบไม่ใช้ไฟฟ้าแล้ว รถจักรยานยนต์จะไม่ตรวจจับสัญญาณรีโมทคอนโทรลอีก โปรดระวังในการดับเครื่องยนต์

การเปิด PKE

กดปุ่ม ⏻ หนึ่งครั้ง ที่สวิตช์มือขวา ไฟเลี้ยวจะกระพริบสองครั้ง และมีเสียง **บี๊บ** 2 ครั้ง ระบบจะถูกปลดล็อก

⚠ **คำเตือน :**

- หากปลดล็อกคอรถจักรยานยนต์ไม่สำเร็จ อาจเป็นเพราะสลักล็อกคอ ถูกยึดอยู่กับแกนล็อกของคอรถจักรยานยนต์ ให้บิดแฮนด์บังคับเลี้ยวไปทางซ้ายเพื่อให้แกนล็อกขยับได้อย่างอิสระ หรืออาจเป็นเพราะแบตเตอรี่ต่ำเกินไปจนไม่สามารถปลดล็อกคอได้ โปรดตรวจสอบ แรงดันแบตเตอรี่

⚠ **คำเตือน :**

- เมื่อใช้การปลดล็อกแบบเหนี่ยวนำแบบไม่ใช้ไฟฟ้าหรือบลูทูธ เมื่อต้องการล็อกรถจักรยานยนต์ให้หันแฮนด์บังคับเลี้ยวไปทางซ้ายสุด และเมื่อปลดล็อกควรตรวจสอบว่าแกนล็อกได้ปลดล็อกเรียบร้อยแล้วก่อนใช้งานรถจักรยานยนต์

⚠ **คำเตือน :**

- หลังจากตรวจสอบระดับแบตเตอรี่แล้วว่าปกติ หากกดปุ่ม ⏻ และไม่สามารถสตาร์ทรถจักรยานยนต์ได้ แต่มีสัญญาณเสียงดัง **บี๊บ** หนึ่งครั้ง โปรดตรวจสอบแรงดันแบตเตอรี่ของกุญแจและลองใช้โหมดสตาร์ทแบบเหนี่ยวนำที่ไม่ใช้ไฟฟ้า (ดูคำอธิบายเกี่ยวกับโหมดสตาร์ทแบบเหนี่ยวนำที่ไม่ใช้ไฟฟ้าสำหรับการทำงานเฉพาะ)
- หากระดับแบตเตอรี่ปกติและไม่มีสัญญาณเสียงดัง **บี๊บ** โปรดตรวจสอบว่าฟิวส์หลัก ฟิวส์ระบบชาร์จและฟิวส์ระบบ PKE (ภาพที่4) ของรถจักรยานยนต์ทำงานปกติหรือไม่ ตรวจสอบให้แน่ใจว่าได้เปลี่ยนฟิวส์ ทั้งหมดด้วยฟิวส์ที่ตรงตามข้อมูลจำเพาะแล้ว
- เมื่อแบตเตอรี่หมด โปรดชาร์จให้เต็มและถอดเครื่องชาร์จออกก่อนที่จะสตาร์ท

การปิด PKE

หลังจากที่จอดรถจักรยานยนต์และดับเครื่องยนต์แล้วให้หันแฮนด์บังคับเลี้ยวไปทางซ้ายสุด แล้วกดปุ่ม ⏻ ค้างไว้ (กดค้างไว้ ≥2 วินาที แล้วปล่อย) ไฟเลี้ยวจะกะพริบสองครั้ง ระบบล็อกแฮนด์บังคับเลี้ยวจะทำงานโดยอัตโนมัติ และสัญญาณเสียงจะดังหนึ่งครั้ง ซึ่งแสดงว่ารถจักรยานยนต์ล็อกสมบูรณ์แล้ว

⚠ **คำเตือน :**

- หลังจากดับเครื่องแล้วโปรดตรวจสอบสถานะของระบบล็อกแฮนด์บังคับเลี้ยว หากแฮนด์บังคับเลี้ยวยังไม่ล็อกให้หันแฮนด์บังคับเลี้ยวไปทางซ้ายสุด แล้วรถจักรยานยนต์จะล็อกโดยอัตโนมัติ หากไม่ได้ หันแฮนด์บังคับเลี้ยวไปทางซ้ายสุดก่อนที่จะดับเครื่อง
- ห้ามดันหรือปล่อยให้รถจักรยานยนต์เคลื่อนที่ เพราะอาจทำให้แฮนด์บังคับเลี้ยวล็อกและเกิด อันตรายได้ เมื่อต้องดันรถจักรยานยนต์หรือเคลื่อนที่รถลงเนิน ตรวจสอบให้แน่ใจว่าเปิด PKE แล้ว (ปลดล็อกระบบล็อกแฮนด์บังคับเลี้ยว)

การแจ้งเตือนความผิดปกติของระบบ PKE

เมื่อระบบตรวจพบความผิดปกติในรถจักรยานยนต์ ระบบของรถจะเตือน ด้วยสัญญาณเสียงเตือนที่มีความยาวและรหัสความผิดปกติแตกต่างกัน ซึ่งมีความหมายดังนี้

รายการ	เสียงสัญญาณ	รหัสปัญหา	คำอธิบาย
ปุ่มสตาร์ทค้าง	เสียงยาว 1 ครั้ง เสียงสั้น 1 ครั้ง	8002	ถ้าตรวจพบว่าปุ่มสตาร์ทค้างหลังจากทำการสตาร์ท จะมีเสียงดัง 1 ครั้ง หลังจากผ่านไป 10 วินาที
ปุ่มล็อกเบาะค้าง	เสียงยาว 2 ครั้ง	8005	ถ้าตรวจพบว่าปุ่มค้างระหว่างทำการสตาร์ท จะมีเสียงดัง 1 ครั้ง หลังจากผ่านไป 10 วินาที
การรับสัญญาณความถี่สูงผิดปกติ	เสียงยาว 2 ครั้ง เสียงสั้น 1 ครั้ง	8006	หากระบบตรวจพบว่าการรับสัญญาณความถี่สูงของ PKE ผิดปกติในระหว่างการสตาร์ท เสียงเตือนจะดัง 1 ครั้ง (ดังเพียงครั้งเดียวเท่านั้น โดยจะไม่มีการตรวจสอบรายการนี้ในกรณีที่สตาร์ทแบบเหนี่ยวนำแบบไม่ใช้ไฟฟ้า หรือ ผ่านแอปพลิเคชัน)
ไม่มีรีโมทที่จับคู่	เสียงยาว 2 ครั้ง เสียงสั้น 3 ครั้ง	8008	หากระบบตรวจพบว่าไม่มีการจับคู่ เมื่อกดปุ่มสตาร์ทสีแดงเสียงเตือนจะดัง 1 ครั้ง
รีโมทแบตเตอรี่ต่ำ	เสียงยาว 3 ครั้ง	8009	หากระบบตรวจพบว่าสัญญาณจากแบตเตอรี่ของตัวรับส่งสัญญาณผิดปกติในระหว่างการสตาร์ท เสียงเตือนจะดัง 1 ครั้ง (ดังเพียงครั้งเดียวเท่านั้น โดยจะไม่มีการตรวจสอบรายการนี้ในกรณีที่สตาร์ทแบบเหนี่ยวนำแบบไม่ใช้ไฟฟ้า หรือผ่านแอปพลิเคชัน)
การปลดล็อกแฮนด์บังคับเลี้ยวผิดปกติ	เสียงสั้น 5 ครั้ง	8010	หากระบบตรวจพบสัญญาณการปลดล็อกที่ผิดปกติในระหว่างการสตาร์ท เสียงเตือนจะดัง 1 ครั้ง (ดังเพียงครั้งเดียวเท่านั้น)
การล็อกแฮนด์บังคับเลี้ยวผิดปกติ	เสียงสั้น 5 ครั้ง	8011	หากระบบตรวจพบสัญญาณการล็อกที่ผิดปกติในระหว่างการสตาร์ท เสียงเตือนจะดัง 1 ครั้ง (ดังเพียงครั้งเดียวเท่านั้น)
ความผิดปกติของ เสาอากาศส่งสัญญาณความถี่ต่ำ	เสียงยาว 3 ครั้ง เสียงสั้น 1 ครั้ง	8012	เมื่อใดก็ตามที่ตรวจพบว่าเสาอากาศส่งสัญญาณความถี่ต่ำผิดปกติ ระหว่างการสตาร์ท เสียงเตือนจะดัง 1 ครั้ง (ดังเพียงครั้งเดียวเท่านั้น โดยจะไม่มีการตรวจสอบรายการนี้ในกรณีที่สตาร์ทแบบเหนี่ยวนำแบบไม่ใช้ไฟฟ้า หรือ ผ่านแอปพลิเคชัน)
รีโมทคอนโทรลออกนอกพื้นที่ตรวจจับ	เสียงสั้น 8 ครั้ง	8014	หลังจากการสตาร์ท หาก PKE ไม่สามารถรับสัญญาณตอบรับของตัวรับส่งสัญญาณในขณะทำงานได้ PKE จะส่งเสียงเตือนและดับไป (ดังเพียงครั้ง เดียวเท่านั้น โดยจะไม่มีการตรวจสอบรายการนี้ในกรณีที่สตาร์ทแบบเหนี่ยวนำแบบไม่ใช้ไฟฟ้า หรือ ผ่านแอปพลิเคชัน)

การเลือกหน้าจอแสดงผลของมาตรวัด

มาตรวัดของรถจักรยานยนต์คันนี้มีให้เลือกทั้งหมด 4 แบบ ได้แก่ City, Adventure , Sport และ Style โดยสามารถสลับใช้งานโหมดเหล่านี้ได้ ตามสถานการณ์การใช้งาน ตามสภาพแวดล้อม และความชอบส่วนบุคคล โดยปกติจากโรงงานจะให้โหมด Adventure เป็นค่าเริ่มต้น นอกจากนี้ยังมีแบบ Connection โดยแบบนี้จะต้องมีการเชื่อมต่อกับโทรศัพท์มือถือก่อน หากเข้าสู่หน้าการเลือกแล้ว ไม่ได้มีการปรับตั้ง ในเวลาประมาณ 30 วินาที ระบบจะกลับเข้าสู่หน้า Adventure โดยอัตโนมัติ

Theme 1

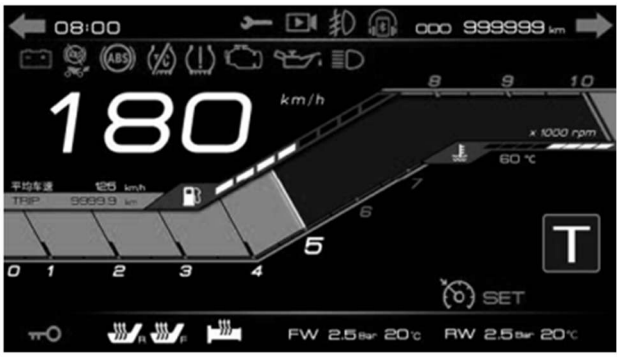

Theme 2

Theme 3

Theme 4
(Screen Projection Mode)

⚠ **คำเตือน :**

- เมื่อดับเครื่องยนต์แล้ว ห้ามปรับหรือเลือก ฟังก์ชันของมาตรวัดติดต่อกันเป็นเวลานาน เนื่องจากอาจทำให้แบตเตอรี่ หมดได้
- การทำงานพื้นฐาน: คุณสามารถใช้สวิตซ์ บนแฮนด์บังคับเลี้ยวด้านซ้ายเพื่อใช้งานและตั้งค่า ฟังก์ชันต่าง ๆ ของมาตรวัดได้

ไฟแสดงสถานะและไฟเเจ้งเตือน

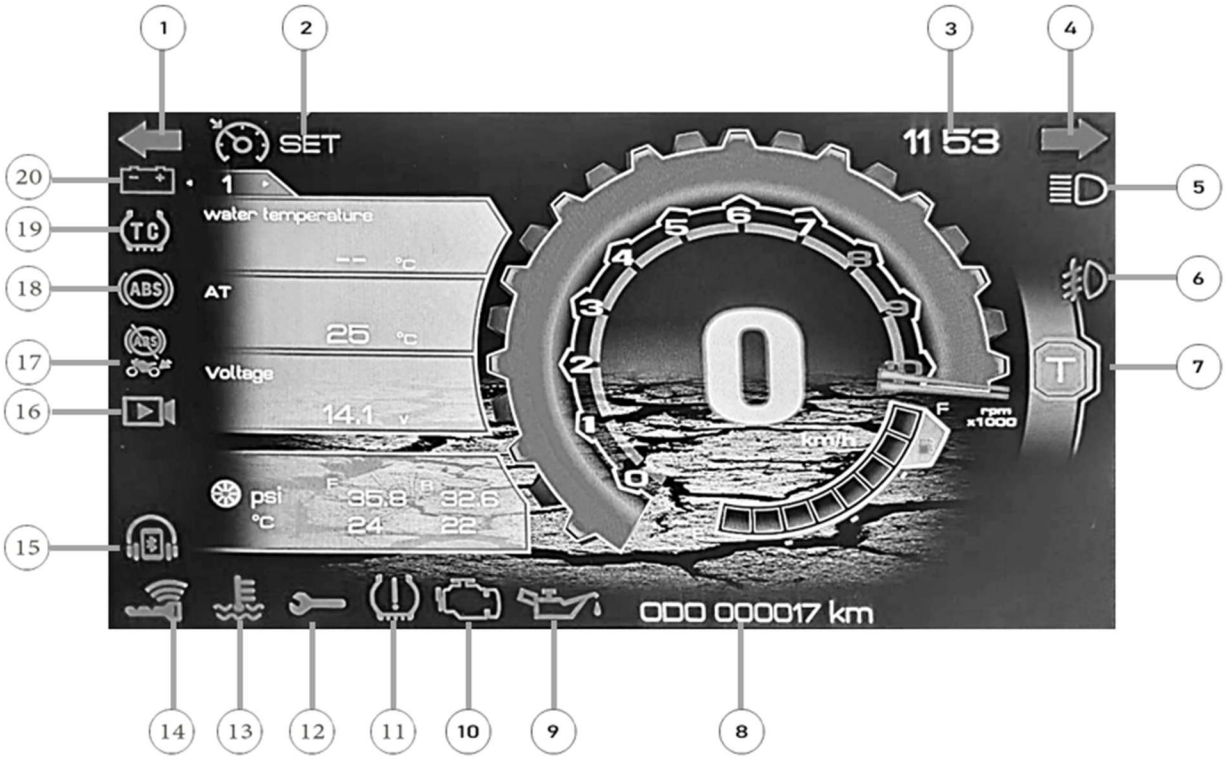

1. ไฟสถานะไฟเลี้ยวซ้าย "⬅"
2. ไฟสถานะ Cruise Control "SET"
3. นาฬิกา
4. ไฟสถานะไฟเลี้ยวขวา "➡"
5. ไฟสถานะไฟสูง "≣D"
6. ไฟสถานะไฟตัดหมอก" ≣D "
7. โหมดการขับขี่ T/S
8. ODO ระยะทางโดยรวม 999999 "
9. ไฟแจ้งเตือนแรงดันน้ำมันเครื่อง"
10. ไฟแจ้งเตือน EFI ผิดปกติ "
11. ไฟแจ้งเตือนแรงดันลมยาง"(!)"
12. ไฟแจ้งเตือนการบำรุงรักษา "🔧"
13. ไฟแจ้งเตือนอุณหภูมิน้ำยาหล่อเย็นเครื่องยนต์ "
14. Key ID "⚷"
15. Phone Bluetooth/ Headset Bluetooth" "
16. ไฟแสดงสถานะการทำงานของกล้อง "
17. ไฟแจ้งเตือนการเปิด-ปิด ABS ล้อหลัง "
18. ไฟแจ้งเตือนระบบ ABS "(ABS)"
19. ไฟแจ้งเตือนระบบ TCS "(TC)"
20. ไฟแจ้งเตือนแรงดันไฟฟ้าต่ำ "[- +]"

ไฟสถานะไฟเลี้ยวซ้าย "⬅"

ไฟสถานะเลี้ยวซ้ายจะกระพริบเมื่อกดสวิตช์เลี้ยวซ้าย

ไฟสถานะ Cruise Control "SET"

ฟังก์ชัน Cruise Control ช่วยให้ผู้ขับขี่สามารถรักษาความเร็วรถให้คงที่ระหว่างการเดินทางระยะไกล เพื่อลดความเมื่อยล้าจากการควบคุมคันเร่งอย่างต่อเนื่อง

สวิตช์ควบคุมระบบ:

ระบบนี้ใช้งานผ่านปุ่ม "+ / SET"

เงื่อนไขการใช้งาน:

สามารถใช้งานได้ในช่วงความเร็ว 50–140 กม./ชม.

สถานะความปลอดภัย:

ก่อนเปิดใช้งานระบบ ต้องตรวจสอบว่า:

- ขาตั้งข้างพับเก็บเรียบร้อย
- มุมเอียงของรถอยู่ในสภาวะปกติ
- ไม่มีรหัสความขัดข้อง (Fault Code) แสดงอยู่บนหน้าปัด

การเปิดใช้งานระบบ

- หลังจากเปิดระบบไฟฟ้าของรถแล้ว ให้กดปุ่ม "SET/-" สั้น ๆ สัญลักษณ์ Cruise Control บนแผงหน้าปัดจะติดสว่าง แสดงว่าระบบอยู่ในสถานะ Standby
- จากนั้นกดปุ่ม "SET" สั้น ๆ อีกครั้ง เพื่อเปิดใช้งาน Cruise Control สัญลักษณ์ "SET" จะติดสว่าง และความเร็วปัจจุบันจะถูกบันทึกเป็น ความเร็วควบคุมคงที่

การปรับความเร็ว

เร่งความเร็ว :

กดปุ่ม "+" สั้น ๆ เพื่อเพิ่มความเร็วครั้งละ 1 กม./ชม.
กดค้างเพื่อเพิ่มความเร็วอย่างต่อเนื่อง

ลดความเร็ว :

กดปุ่ม "SET" สั้น ๆ เพื่อลดความเร็วครั้งละ 1 กม./ชม.
กดค้างเพื่อลดความเร็วอย่างต่อเนื่อง

ผู้ขับขี่สามารถใช้ คันเร่งแบบแมนนวล เพื่อเร่งความเร็วรถไปยังค่าที่ต้องการได้ จากนั้นกดปุ่ม "SET" สั้น ๆ เพื่อบันทึกความเร็วปัจจุบัน ให้เป็น ความเร็วคงที่ค่าใหม่ หากไม่มีการตั้งค่าความเร็วใหม่ เมื่อปล่อยคันเร่ง รถจักรยานยนต์จะกลับไปใช้ ค่าความเร็วคงที่ที่ตั้งไว้ก่อนหน้า

การยกเลิกการทำงานชั่วคราว

1. ใช้งาน เบรกหน้า หรือ เบรกหลัง
2. เมื่อระบบ TCS เข้ามาแทรกแซงการทำงาน: ไฟแสดงสถานะ "SET" จะดับลง แต่สัญลักษณ์ Cruise Control ยังคงติดสว่างอยู่

การกลับเข้าสู่การทำงานของ Cruise Control

1. หากความเร็วรถยังคงมากกว่า 50 กม./ชม. ให้กดปุ่ม "SET/-" สั้น ๆ เพื่อกำหนดความเร็วปัจจุบันเป็น ค่าความเร็วคงที่ใหม่
2. ระหว่างที่ระบบ Cruise Control ทำงาน ผู้ขับขี่สามารถใช้คันเร่งเพื่อเร่งความเร็วไปยังค่าที่ต้องการ แล้วกดปุ่ม "SET/-" สั้น ๆ เพื่อบันทึกเป็น ความเร็วคงที่ใหม่

การยกเลิกการทำงานทั้งหมด

ปิดสวิตช์กุญแจเพื่อออกจากระบบ Cruise Control อย่างสมบูรณ์
จากนั้นทั้งสัญลักษณ์ Cruise Control และไฟแสดงสถานะ "SET" จะดับลง

เงื่อนไขการยกเลิกการทำงานอัตโนมัติ

1. ระบบไม่สามารถรักษาค่าความเร็วที่ตั้งไว้ได้ เช่น ขณะขึ้นทางลาดชันมาก
2. ระบบตรวจพบการลื่นไถลหรือการฟรีของล้อ (หากเปิดใช้งาน TCS อยู่ ระบบควบคุมการยึดเกาะจะเข้าทำงาน)
3. สวิตช์หยุดเครื่องยนต์อยู่ในตำแหน่ง "OFF"
4. เครื่องยนต์ดับ
5. ขาตั้งข้างถูกกางลง

ข้อจำกัดในการใช้งาน

1. หลีกเลี่ยงการใช้งานบนทางโค้ง ถนนลื่น พื้นที่การจราจรหนาแน่น หรือสภาพการจราจรที่ซับซ้อน
2. หลีกเลี่ยงพื้นผิวที่มีแรงยึดเกาะต่ำ เช่น ทางกรวด หรือ ถนนเปียก
3. ไม่เหมาะสำหรับถนนที่มีการจราจรหนาแน่น หรือสถานการณ์ที่ต้องเปลี่ยนช่องทางบ่อยครั้ง

⚠ **คำเตือน**

- ระหว่างใช้งาน **Cruise Control** ให้จับแฮนด์ทั้งสองข้างตลอดเวลา และเตรียมพร้อมที่จะกลับมาควบคุมรถเองได้ทันทีทุกเมื่อ
- การใช้เบรกจะทำให้ระบบ **Cruise Control** ถูกยกเลิกการทำงานทันที จงให้ความสำคัญกับความปลอดภัยในการเบรกเป็นอันดับแรก
- หากระบบ **TCS** เข้ามาแทรกแซงการทำงาน จะทำให้ **Cruise Control** ถูกยกเลิกการทำงานด้วย

คำแนะนำในการใช้งาน Cruise Control

1) การปรับความเร็วแบบเพิ่มทีละขั้น

หากความเร็วเป้าหมายต่างจากความเร็ว Cruise ปัจจุบันไม่เกิน 10 กม./ชม. ให้กดปุ่ม “+” หรือ “SET/-” แบบสั้น ๆ เพื่อปรับเพิ่ม/ลดแบบขั้นละ 1 กม./ชม.

ตัวอย่าง: เมื่อ Cruise อยู่ที่ 100 กม./ชม. และต้องการเป็น 105 กม./ชม. ให้กดปุ่ม “+” จำนวน 5 ครั้ง

หมายเหตุ: หลีกเลี่ยงการกดถี่/เร็วเกินไป เพราะ ECU อาจไม่รับคำสั่งบางครั้ง

2) กรณีต้องเพิ่มความเร็วมากกว่า 10 กม./ชม.

ถ้าความเร็วเป้าหมายสูงกว่าความเร็ว Cruise ปัจจุบันเกิน 100 กม./ชม. ให้ใช้คันเร่งเร่งไปที่ความเร็วเป้าหมายก่อน จากนั้นกดปุ่ม “SET/-” เพื่อบันทึกเป็นความเร็ว Cruise ค่าใหม่

ตัวอย่าง: ต้องการเพิ่มจาก 100 □ 120 กม./ชม.
ให้เร่งด้วยคันเร่งจนประมาณ 120 กม./ชม. แล้วกด “SET/-” 1 ครั้ง และปรับละเอียดด้วยปุ่ม “+” หรือ “SET/-” เพิ่มเติมหากจำเป็น

หมายเหตุ: ระหว่างที่ระบบ Cruise ทำงาน (ไฟสัญลักษณ์ Cruise และไฟ “SET” ติดอยู่) หากเร่งเกิน 140 กม./ชม. แล้วกด “SET” ระบบจะ ไม่บันทึกค่า (ไม่ register)

3) กรณีแซง

ขณะ Cruise อยู่ที่ 100 กม./ชม. สามารถบิดคันเร่งเพื่อเร่งแซงรถคันหน้าได้
หลังแซงเสร็จและปล่อยคันเร่ง ความเร็วรถจะค่อย ๆ กลับไปที่ 100 กม./ชม. ตามค่าที่ตั้งไว้เดิม

4) การตั้งค่าความเร็วสูงสุด: 140 กม./ชม.

ตรวจสอบให้แน่ใจว่าสัญลักษณ์ Cruise (ไอคอนรูปมาตรวัด) เป็น สีส้ม จากนั้นเร่งด้วยคันเร่งให้ความเร็วถึง ≥ 140 กม./ชม. แล้วกดปุ่ม “SET/-” เพื่อเปิดใช้งาน Cruise Control ระบบจะทำให้ความเร็ว ทรงตัวที่ 140 กม./ชม. โดยอัตโนมัติ

นาฬิกา

แสดงเวลารวม 24 ชม.

ไฟสถานะไฟเลี้ยวขวา “➡”

ไฟสถานะเลี้ยวขวาจะกระพริบเมื่อกดสวิตช์เลี้ยวขวา

ไฟสถานะไฟสูง " ≡D "

ไฟสถานะนี้จะสว่างขึ้นเมื่อไฟสูงถูกเปิดอยู่

ไฟแสดงสถานะไฟตัดหมอก " ≠D "

เมื่อเปิดไฟตัดหมอก ไฟแสดงสถานะนี้จะสว่างขึ้น

โหมดการขับขี่ T/S

T: Touring Mode

S: Sport Mode

ODO 999999 "

ระยะทางโดยรวม

ไฟแจ้งเตือนแรงดันน้ำมันเครื่อง “🛢”

เมื่อสตาร์ทเครื่องยนต์ หากระดับแรงดันน้ำมันเครื่องอยู่ต่ำถึงขั้นอันตราย ไฟแจ้งเตือนแรงดันน้ำมันเครื่องจะสว่างขึ้น ถ้าเปิดเครื่องและไม่ได้สตาร์ทเครื่องยนต์ไฟแจ้งเตือนแรงดันน้ำมันเครื่องจะสว่างขึ้นเช่นกัน

⚠ **คำเตือน :**

- เมื่อเร่งเครื่องอย่างรวดเร็ว,เข้าโค้งหักศอก หรือ ขับขึ้นทางชันในระยะทางยาว ไฟแจ้งเตือนแรงดันน้ำมันเครื่องจะสว่างขึ้นเช่นกัน
- โปรดตรวจสอบระดับน้ำมันเครื่องเมื่อรถจักรยานยนต์อยู่ในสภาวะปกติ
- ตรวจสอบและเติมน้ำมันเครื่องให้ถึงระดับที่กำหนด

⚠ **คำเตือน :**

- หากใช้รถจักรยานยนต์ในขณะที่น้ำมันเครื่องไม่ได้อยู่ในระดับปกติ จะส่งผลให้เครื่องยนต์เกิดความเสียหายได้
- โปรดเติมน้ำมันเครื่องให้อยู่ในระดับที่เหมาะสมเสมอ

ไฟแจ้งเตือน EFI ผิดปกติ " "

หลังจากเครื่องยนต์สตาร์ทและขับขี่ออกไปปกติ ไฟแจ้งเตือน EFI จะดับลง ถ้าไฟแจ้งเตือน EFI ไม่ดับลงหรือสว่างขึ้นระหว่างการขับขี่ แสดงว่าระบบ EFI ทำงานผิดปกติ

⚠ **คำเตือน :**

- การขับขี่รถจักรยานยนต์ในขณะที่ระบบ EFI เตือนว่ามีความผิดปกติอาจทำให้รถจักรยานยนต์เกิดความเสียหายได้ โปรดนำรถจักรยานยนต์เข้าตรวจสอบระบบ EFI ที่ตัวแทนจำหน่ายหรือศูนย์บริการของ ZONTES

ไฟแจ้งเตือนแรงดันลมยาง " "

เมื่อแรงดันลมยางหรืออุณหภูมิยางผิดปกติ ไฟแจ้งเตือนนี้จะกระพริบ เพื่อแจ้งเตือนให้เข้ารับการบำรุงรักษา

ไฟแจ้งเตือนการบำรุงรักษา " "

โปรดดูที่ตารางบำรุงรักษา

⚠ **คำเตือน :**

- เมื่อไฟเตือนการบำรุงรักษาสว่างขึ้น หมายความว่ารถจักรยานยนต์ถูกใช้งานถึงระยะบำรุงรักษาแล้วและจำเป็นต้องเปลี่ยนถ่ายน้ำมันเครื่องเพื่อบำรุงรักษาเครื่องยนต์ การขับขี่รถจักรยานยนต์ต่อไปโดยไม่บำรุงรักษาจะทำให้เครื่องยนต์เสียหาย
- เมื่อไฟแสดงสถานะการบำรุงรักษาสว่างขึ้น ให้ นำรถจักรยานยนต์เข้าตรวจสอบที่ศูนย์บริการของ Zontes

ไฟแจ้งเตือนอุณหภูมิน้ำยาหล่อเย็นเครื่องยนต์ " "

ไฟแจ้งเตือนนี้จะสว่างขึ้นเมื่ออุณภูมิน้ำยาหล่อเย็นเครื่องยนต์สูงผิดปกติ

Key ID " "

Phone Bluetooth " "

เมื่อมีการเชื่อมต่อมือถือ ไฟแสดงสถานะนี้จะสว่างขึ้น

Headset Bluetooth " "

เมื่อมีการเชื่อมต่อชุดหูฟัง ไฟแสดงสถานะนี้จะสว่างขึ้น

ไฟแสดงสถานะการทำงานของกล้อง " "

โปรดดูคำแนะนำเกี่ยวกับ DVR ที่อยู่ในหัวข้อถัดไป

⚠ **คำเตือน :**

- หลังจากสตาร์ทรถจักรยานยนต์แล้วรถจะใช้เวลาระยะหนึ่งในการค้นหาสัญญาณดาวเทียมสำหรับการระบุตำแหน่ง

ไฟแจ้งเตือนการเปิด-ปิด ABS ล้อหลัง " "

ไฟแจ้งเตือนนี้จะสว่างขึ้นเมื่อทำการปิด ABS ล้อหลัง เมื่อสตาร์ทเครื่องยนต์ระบบจะเปิด ABS ล้อหลังโดยอัตโนมัติ

⚠ **คำเตือน :**

- หากไฟเตือน ABS ไม่ดับลงหลังจากขับรถจักรยานยนต์ด้วยความเร็ว 5 กม./ชม. หรือ หากไฟสว่างในขณะขับขี่ โปรดขับขี่อย่างระมัดระวังเพื่อหลีกเลี่ยงล้อล็อกขณะที่เบรกกระทันหัน

⚠ **คำเตือน :**

- หากไฟแจ้งเตือนไม่ทำงานตามที่ได้อธิบายไว้ข้างต้น หรือไฟเตือนสว่างขึ้นในขณะขับขี่อาจเป็นเพราะ ABS ทำงานล้มเหลวโปรดนำรถจักรยานยนต์เข้าตรวจสอบที่ศูนย์บริการของ Zontes

ไฟแจ้งเตือนระบบ ABS "(ABS)"

เมื่อติดเครื่องยนต์ ไฟแจ้งเตือนระบบ ABS จะสว่างขึ้นและจะดับหลังจากรถขับออกไปที่ความเร็ว 5 กม./ชม. ถ้าไฟแจ้งเตือนไม่ดับหรือสว่างขึ้นระหว่างการขับขี่

โปรดดูรายละเอียดหน้า 1-4

ไฟแจ้งเตือนระบบ TCS "(TC)"

⚠ **คำเตือน**

- เมื่อรถมีความเร็วเกิน 5 กม./ชม. แล้ว ไฟเตือน TCS ควรดับลงตามปกติ
- หากไฟเตือน TCS ยังไม่ดับ หรือไฟเตือนติดขึ้นขณะขับขี่ ให้ถือว่าระบบอาจไม่อยู่ในสภาวะทำงานปกติ
- ผู้ขับขี่ต้องเพิ่มความระมัดระวังเป็นพิเศษ เนื่องจากอาจเกิดอาการ ล้อหลังสูญเสียการยึดเกาะ / ลื่นไถล

⚠ **ข้อควรระวัง**

- หากลักษณะการทำงานของไฟเตือนไม่เป็นไปตามที่ระบุไว้ หรือมีการติดสว่างระหว่างการขับขี่ ให้สงสัยว่า ระบบ TCS อาจขัดข้อง
- ควรนำรถเข้ารับการตรวจสอบและซ่อมแซมโดยเร็วที่ตัวแทนจำหน่ายหรือศูนย์บริการ Zontes ที่ได้รับอนุญาต

ไฟแจ้งเตือนแรงดันไฟฟ้าต่ำ "[- +]"

- **เครื่องยนต์ดับ (< 1,000 rpm)**
  เมื่อแรงดันแบตเตอรี่ต่ำกว่าเกณฑ์ 11.9V ต่อเนื่อง 5 วินาที ไฟเตือนแบตเตอรี่จะกะพริบ และจะยกเลิกการเตือนอัตโนมัติเมื่อแรงดันกลับมาอยู่ที่ 12.1V หรือสูงกว่า ต่อเนื่อง 5 วินาที
- **เครื่องยนต์ทำงาน (≥ 1,000 rpm)**
  เมื่อแรงดันระบบต่ำกว่า 12.6V ต่อเนื่อง 5 วินาที ไฟเตือนแบตเตอรี่จะกะพริบ และจะดับอัตโนมัติเมื่อแรงดันกลับมาอยู่ที่ 12.6V หรือสูงกว่า ต่อเนื่อง 5 วินาที
- **แรงดันเกิน (> 15.5V)**
  หากเกิดแรงดันเกินต่อเนื่อง 10 วินาที ไฟเตือนแบตเตอรี่จะเข้าสู่สถานะ ติดค้างและกะพริบ

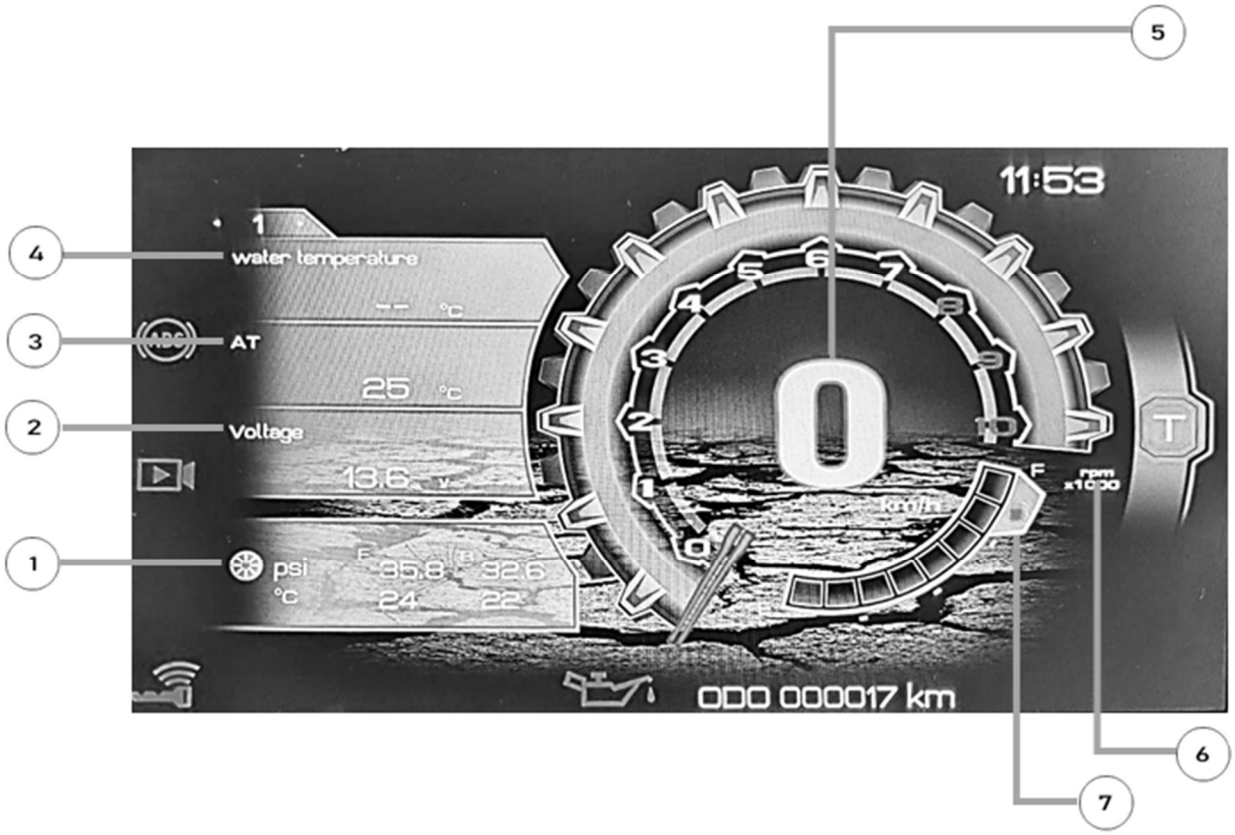
5
11:53
1
water temperature
4
-- °C
AT
3
25 °C
Voltage
2
13.6 V
psi
1
°C
35.8
32.6
24
22
0
km/h
F
rpm
x1000
T
ODO 000017 km
6
7

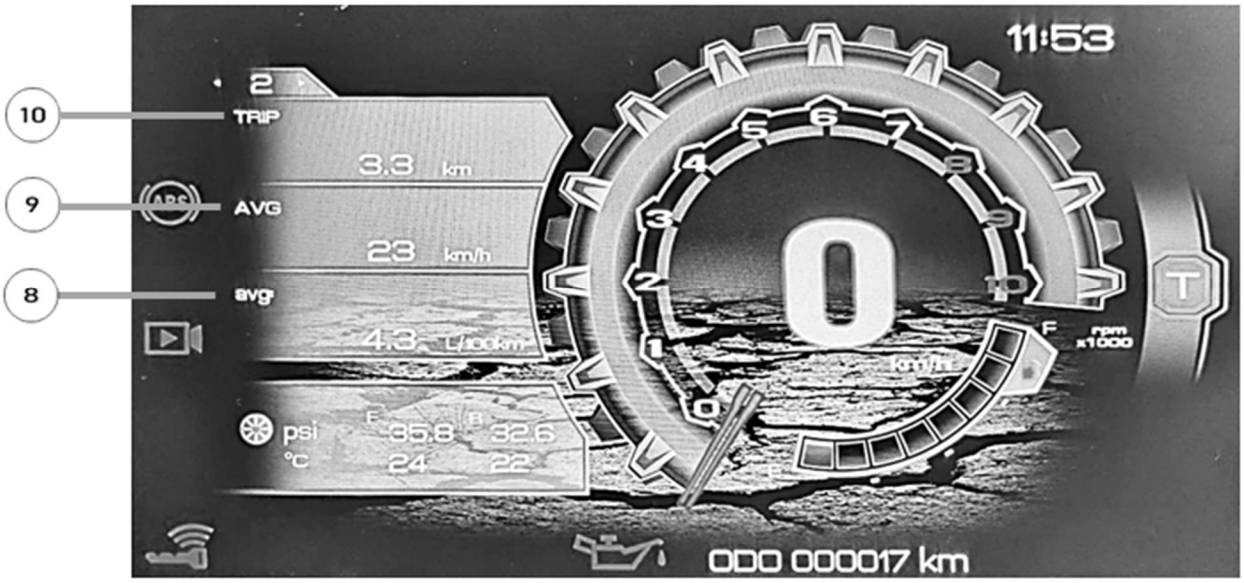
11:53
2
TRIP
10
3.3 km
AVG
9
23 km/h
avg
8
4.3 L/100km
psi
°C
35.8
32.6
24
22
0
km/h
F
rpm
x1000
T
ODO 000017 km

1. ช่องแสดงผลอุณหภูมิและแรงดันลมยาง

2. แรงดันไฟแบตเตอรี่

แสดงแรงดันกระแสไฟฟ้าของแบตเตอรี่รถจักรยานยนต์ ณ ปัจจุบัน

3. อุณหภูมิอากาศ ณ ปัจจุบัน

แสดงอุณหภูมิอากาศภายนอก ณ ปัจจุบัน

4. อุณหภูมิน้ำยาหล่อเย็น

อุณหภูมิของเครื่องยนต์ โดยจะแสดงค่าเมื่ออุณหภูมิ 60 C° ขึ้นไป โดยก่อนอุณหภูมิจะถึง 60 C° จะแสดงเป็น "_ _"

5. มาตรวัดความเร็ว

6. มาตรวัดรอบเครื่องยนต์

7. มาตรวัดระดับน้ำมันเชื้อเพลิง "⛽"

เมื่อแถบระดับน้ำมัน **ช่องแรกเริ่มกะพริบ**: ปริมาณน้ำมันเชื้อเพลิงคงเหลือประมาณ **3.8 ลิตร** และไฟเตือนน้ำมันเชื้อเพลิงต่ำจะติดสว่างพร้อมกัน

8. avg: อัตราการสิ้นเปลืองเชื้อเพลิงโดยเฉลี่ย

แสดงอัตราการสิ้นเปลืองเชื้อเพลิงเฉลี่ย หลังจากรีเซ็ตค่า Trip (อัตราการสิ้นเปลืองเชื้อเพลิงเฉลี่ยนั้นคำนวนมาจากค่า Trip)

- ค่าการแสดงผลอัตราการสิ้นเปลืองเชื้อเพลิงเฉลี่ยอยู่ที่ 0.0 – 9.9 ลิตร/100 กิโลเมตร
- เมื่อทำการรีเซ็ตค่าTrip ค่าอัตราการสิ้นเปลืองเชื้อเพลิงเฉลี่ยจะถูกรีเซ็ตด้วย
- ดันปุ่ม OK ไปทางซ้ายค้างไว้ประมาณ 2 วินาที ค้างเพื่อรีเซ็ตในหน่วยระยะทาง Trip
- หลังการรีเซ็ตจะแสดงผลเป็น "---"

9. AVG: ค่าความเร็วเฉลี่ย

แสดงค่าความเร็วเฉลี่ยในการขับขี่

- ค่าการแสดงผลของความเร็วเฉลี่ยอยู่ที่ 0-199 กม./ชม.
- เมื่อเริ่มต้น,หลังรีเซ็ตหรือความเร็วเฉลี่ยน้อยกว่า 0.2 กม./ชม. จะแสดงผลเป็น "---"
- ดันปุ่ม OK ไปทางซ้ายค้างไว้ประมาณ 2 วินาที ค้างเพื่อรีเซ็ตในหน่วยระยะทาง Trip

10. Trip

แสดงระยะทางการเดินทาง

- ค่าแสดงระยะทางการเดินทางอยู่ที่ 0.0-999.9 กม./ชม.
- เมื่อเริ่มต้น,หลังรีเซ็ตค่าแสดงระยะทางการเดินทางจะแสดงผลเป็น "---"
- ดันปุ่ม OK ไปทางซ้ายค้าง เพื่อรีเซ็ตระยะทางการเดินทาง จะรีเซ็ตค่า avg และค่า AVG โดยอัตโนมัติ

เมนูด่วน (Quick Menu)

กดปุ่ม "OK" ที่สวิตช์แฮนด์ด้านซ้ายหนึ่งครั้ง เพื่อเข้าสู่เมนูฟังก์ชันด่วน (Quick Function Menu)

เมนูฟังก์ชันด่วนของรถจักรยานยนต์คันนี้มี 2 ฟังก์ชันได้แก่

- TCS
- เมนูหลัก

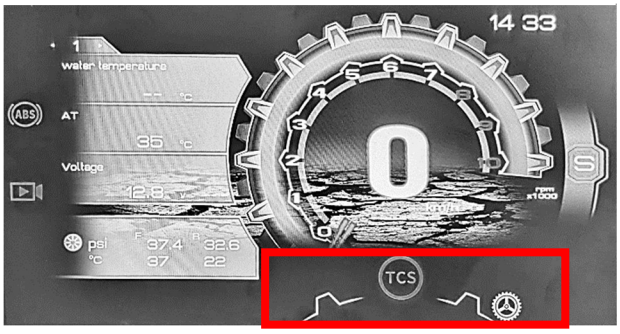

- **TCS**
  สามารถดันปุ่ม OK ไปด้านบน เพื่อทำการเปิด หรือปิด ระบบ TCS แบบเร่งด่วน เมื่อปิดระบบ TCS ที่หน้าจอมาตรวัดจะแสดงเครื่องหมาย "(TC)" จะสว่างขึ้น ในขณะเดียวกันที่ฟังก์ชันด่วนเครื่องหมาย TCS จะดับลง หากดับเครื่องยนต์และเปิดขึ้นมาให้ระบบ TCS จะเปิดขึ้นมาให้อัตโนมัติ
- **เมนูหลัก**
  สามารถกดปุ่ม OK เพื่อเข้าสู่เมนูหลักที่ฟังก์ชันเมนูด่วนนี้ได้

เมนูหลัก

การเข้าสู่เมนูหลัก

1. เข้าเมนูหลักผ่านเมนูด่วน
2. เข้าผ่านหน้าHomeScreen
   - กดปุ่ม OK ค้าง เพื่อเข้าสู่ Main Menu
   - ระบบจะออกจากเมนูอัตโนมัติ หากไม่มีการกดปุ่มใด ๆ ภายใน 10 วินาที

กลับสู่หน้าจอหลัก

- ในทุกหน้าจอ สามารถดันคันโยกควบคุมไปทางซ้ายค้าง 1.5 วินาที เพื่อกลับสู่ Home Screen ได้ทันที
- หรือระบบจะกลับสู่ Home Screen อัตโนมัติ หลังไม่มีการใช้งาน 30 วินาที
  ข้อยกเว้น: หน้าจอกล้องหน้า/กล้องหลัง และหน้าจอข้อมูลรถ (Vehicle Information Interface)

การทำงานของปุ่ม OK ในหน้าเมนูการตั้งค่า
ดันปุ่ม"OK"ไปด้านขวา : เพื่อเข้าสู่เมนูต่าง ๆ
ดันปุ่ม"OK"ไปด้านซ้าย : เพื่อย้อนกลับสู่เมนูก่อนหน้า
กดปุ่ม"OK" : เพื่อยืนยัน

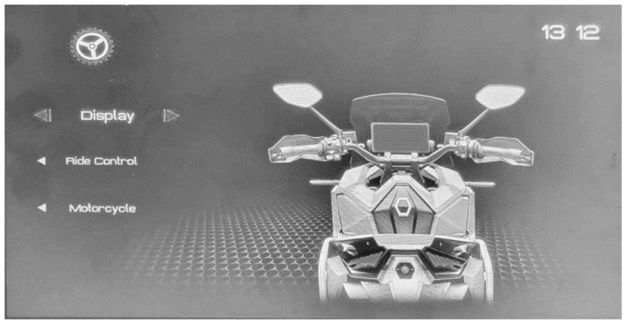

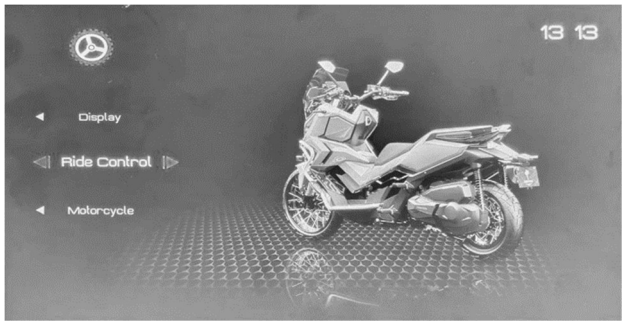

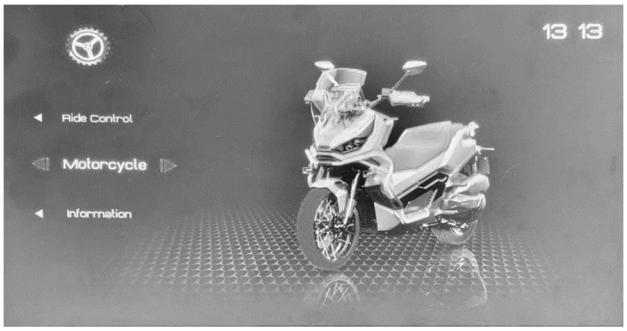

เมนูหลัก

- Display
- Ride Control
- Motorcycle
- Information

Display

Style: เลือกสีสำหรับตัวเลือกเมนู

Backlight: ระดับความสว่างหน้าจอ

Date: ตั้งค่าวันที่และเวลา

Language: ภาษา

Topic: ธีม

Unit: หน่วยวัดความเร็ว

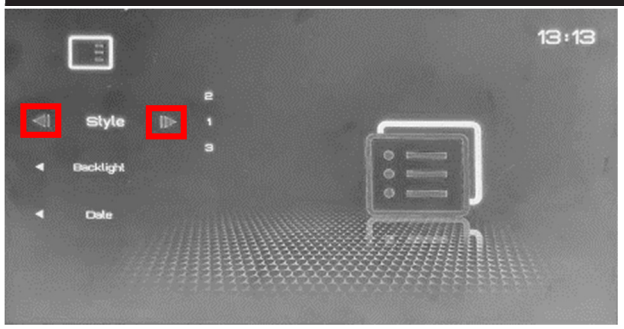

Style: เลือกสีสำหรับตัวเลือกเมนู

- 1 (สีเหลือง)
- 2 (สีม่วง)
- 3 (สีส้ม)

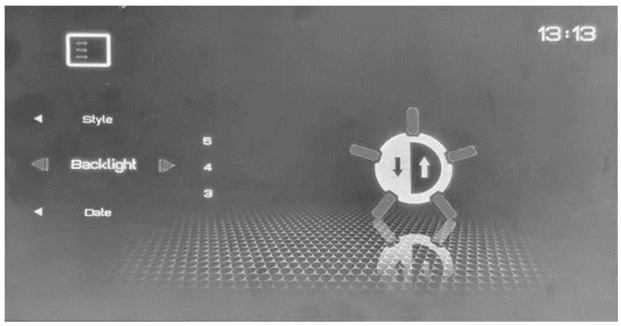

Backlight: ระดับความสว่างหน้าจอ

สามารถเลือกระดับความสว่างได้ตั้งแต่ 1-5 โดยที่ 5 สว่างที่สุด และมีตัวเลือก Automatic

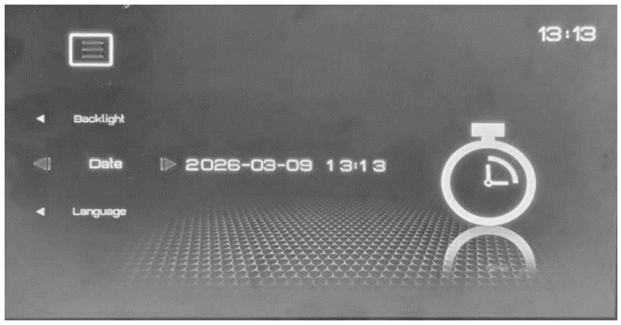

Date: ตั้งค่าวันที่และเวลา

ดันปุ่มOKไปด้านขวา เพื่อเปลี่ยนหลักการตั้งค่า

ดันปุ่มOKไปเลื่อนขึ้น/ลง เพื่อเลื่อนตัวเลขในหลักต่าง ๆ

กดปุ่มOK เพื่อยืนยันการตั้งค่า

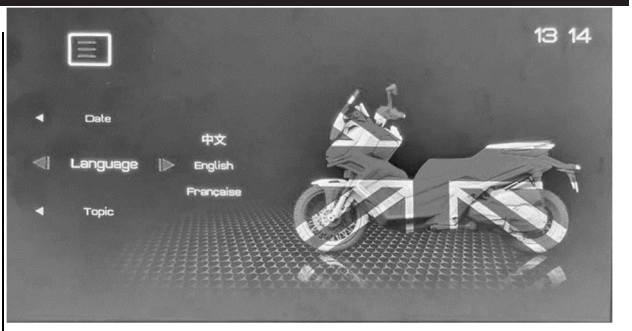

Language: ภาษา

- ภาษาจีน
- ภาษาฝรั่งเศส
- ภาษาโปรตุเกส
- ภาษาเยอรมัน
- ภาษาไทย
- ภาษาอังกฤษ
- ภาษาสเปน
- ภาษาอิตาลี
- ภาษาตุรกี

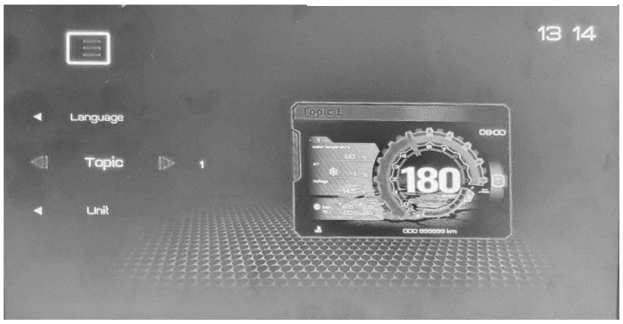

Topic: ธีม

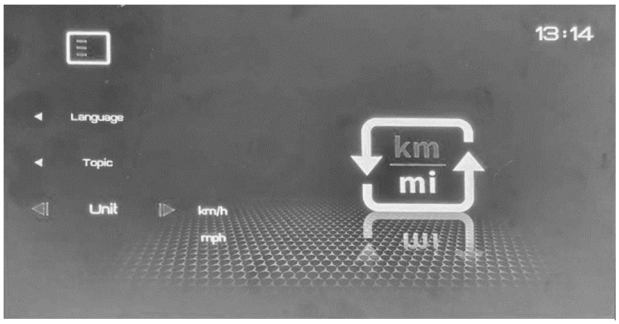

Unit: หน่วยวัดความเร็ว

- km/h
- mph

Ride Control

Off road mode: สามารถเปิด/ปิด ABS ล้อหลัง

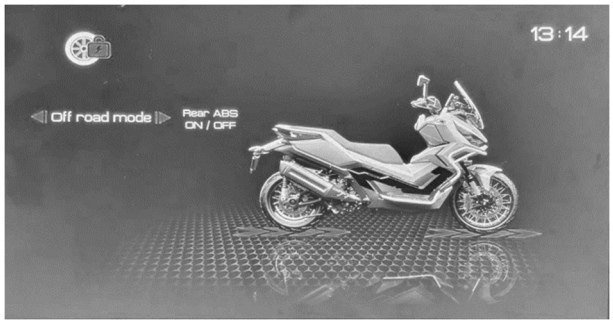

Motorcycle

DVR: กล้องหน้า/หลัง

TPMS Setting: การตรวจสอบสถานะลมยาง

Bluetooth: การเชื่อมต่อBluetooth

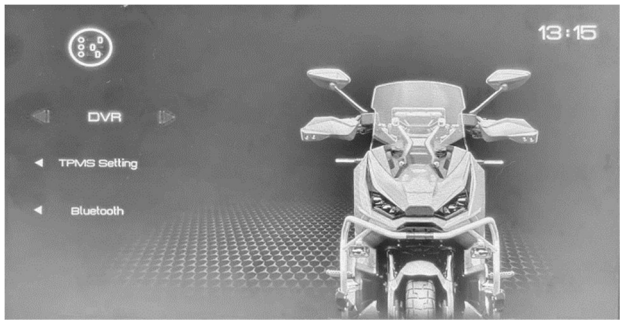

DVR: กล้องหน้า/หลัง

- DVR Display
  - Front Camera
    กดปุ่มOK:เพื่อตรวจสอบดูกล้องหน้า
    ดันปุ่มOKไปด้านซ้าย:เพื่อกลับสู่หน้าเมนู
  - Rear Camera
    กดปุ่มOK:เพื่อตรวจสอบดูกล้องหลัง
    ดันปุ่มOKไปด้านซ้าย:เพื่อกลับสู่หน้าเมนู
- DVR Playback
  - Front Camera playback
  - Rear Camera playback
- DVR Setting
  - Format
    ลบไฟล์ที่บันทึกไว้ทั้งหมด
  - Front On/Off
    เปิด/ปิดการบันทึกกล้องหน้า
  - Rear On/Off
    เปิด/ปิดการบันทึกกล้องหลัง

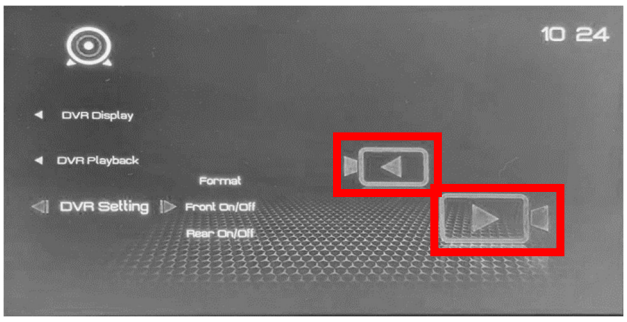

DVR Setting

- สามารถดูการเปิด/ปิดกล้องได้ที่สัญลักษณ์กล้อง
- หากกล้องเปิดอยู่สัญลักษณ์ที่หน้าเมนูนี้จะเป็นสีที่เลือกไว้
- หากกล้องปิดอยู่สัญลักษณ์ที่หน้าเมนูนี้จะเป็นสีขาว

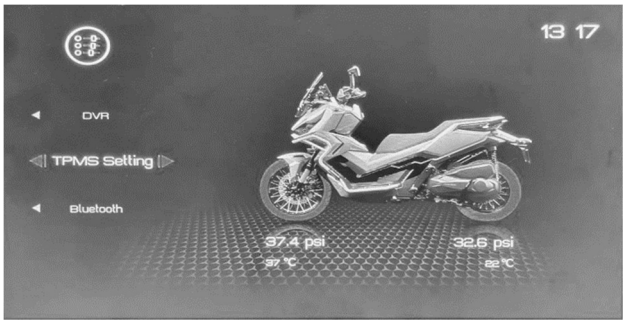

TPMS Setting: การตรวจสอบสถานะลมยาง

- Rear Wheel
  - TPMS Learned
    กดปุ่มOK:เพื่อตรวจสอบล้อหลัง
    ดันปุ่มOKไปด้านซ้าย:เพื่อกลับสู่หน้าเมนู
- Front Wheel
  - TPMS Learned
    กดปุ่มOK:เพื่อตรวจสอบล้อหน้า
    ดันปุ่มOKไปด้านซ้าย:เพื่อกลับสู่หน้าเมนู
- TPMS
  (เปิด/ปิดการแสดงสถานะล้อที่หน้า Home Screen)
  - On
  - Off
- Unit (หน่วยวัดความดันลมยาง)
  - kPa
  - Bar
  - psi

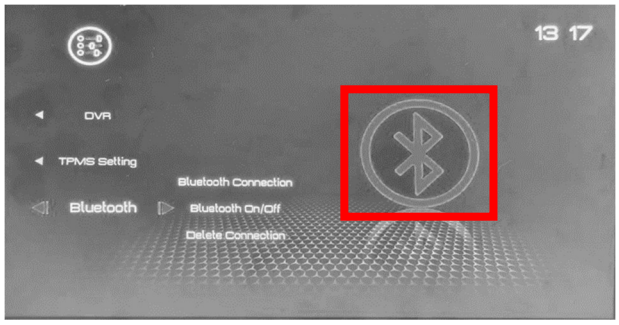

Bluetooth: การเชื่อมต่อ Bluetooth

- Bluetooth Connection
  แสดงรายชื่อที่เชื่อมต่อ
- Bluetooth On/Off
  สามารถดูการเปิด/ปิด Bluetooth ได้ที่สัญลักษณ์ Bluetooth
  - หากBluetoothเปิดอยู่สัญลักษณ์ที่หน้าเมนูนี้จะเป็นสีที่เลือกไว้
  - หาก Bluetooth ปิดอยู่สัญลักษณ์ที่หน้าเมนูนี้จะเป็นสีขาว
- Delete Connection
  ลบรายชื่อที่เชื่อมต่อ

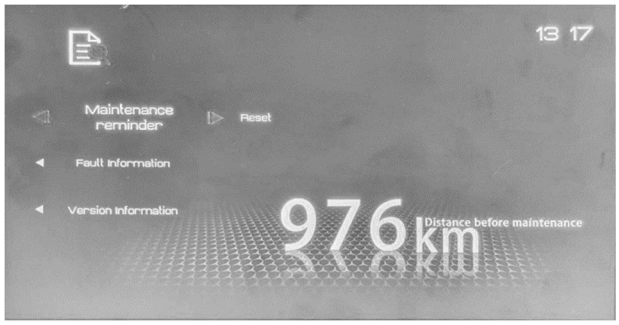

Information

Maintenance reminder: รีเซ็ตระยะทางการบำรุงรักษา

Fault Information: ตรวจสอบสถานะผิดปกติ

Version Information: ซอร์ฟแวร์เวอร์ชันล่าสุด

การเข้ารับการบำรุงรักษาครั้งแรก

การบำรุงรักษาช่วง 1,000 กม. แรกเป็นสิ่งที่ต้องปฏิบัติตามเพื่อให้รถอยู่ในสภาพที่ปลอดภัยและมีประสิทธิภาพสูงสุด เจ้าของ/ผู้ขับขี่มีหน้าที่รับผิดชอบในการดูรถจักรยานยนต์ของท่าน

⚠ **คำเตือน :**

- การไม่ดำเนินการบำรุงรักษาตามปกติหรือแก้ไขปัญหาอย่างเหมาะสมก่อนขับขี่ อาจนำไปสู่การบาดเจ็บร้ายแรงหรืออุบัติเหตุถึงแก่ชีวิตได้
- โปรดปฏิบัติตามคำแนะนำในการตรวจสอบ การบำรุงรักษา และตารางการบำรุงรักษาตามระยะทางที่ระบุไว้ในคู่มือผู้ใช้ อย่างเคร่งครัด
- หากท่านไม่มีความคุ้นเคยกับการบำรุงรักษารถจักรยานยนต์ โปรดมอบหมายให้ตัวแทนจำหน่ายหรือศูนย์บริการ ZONTES เป็นผู้ดูแลแทน

ความปลอดภัยในการบำรุงรักษา

โปรดอ่านคำแนะนำการให้บริการก่อนดำเนินการทุกครั้ง เพื่อให้แน่ใจว่าท่านมีเครื่องมือ ชิ้นส่วน และทักษะที่จำเป็น เราไม่สามารถแจ้งเตือนถึงอันตรายทั้งหมดที่อาจเกิดขึ้นระหว่างการบำรุงรักษาได้ ดังนั้น ท่านเป็นผู้ตัดสินใจเองว่าควรดำเนินการซ่อมบำรุงหรือไม่

โปรดปฏิบัติตามแนวทางเหล่านี้ในการบำรุงรักษา:

- ดับเครื่องยนต์และปิดระบบไฟฟ้าของรถจักรยานยนต์
- จอดรถจักรยานยนต์บนพื้นเรียบและมั่นคง โดยใช้ขาตั้งข้างหรือขาตั้งคู่
- รอให้เครื่องยนต์ ท่อไอเสีย ระบบเบรก และชิ้นส่วนที่มีอุณหภูมิสูงอื่น ๆ เย็นลงก่อนดำเนินการ มิฉะนั้น อาจเกิดอาการบาดเจ็บจากความร้อนได้
- สตาร์ทเครื่องยนต์เฉพาะในสถานการณ์ที่กำหนด และต้องอยู่ในบริเวณที่มีอากาศถ่ายเทสะดวก

⚠ **คำเตือน :**

- จานเบรก คาลิปเปอร์ และผ้าเบรกอาจมีอุณหภูมิสูงมากขณะใช้งาน เพื่อป้องกันอัตรายจากความร้อน ควรรอให้ชิ้นส่วนเบรกเย็นลงก่อนสัมผัส
- อย่าสาดน้ำใส่ที่ดิสเบรก เมื่อดิสเบรกร้อนจัดเพื่อลดอุณหภูมิ เพราะอาจทำให้ดิสเบรก เสียหายได้

ความสำคัญของการเข้ารับการบำรุงรักษาครั้งแรก

การบำรุงรักษาที่ระยะ 1,000 กม. เป็นงานที่สำคัญมากในระยะเวลานี้ ชิ้นส่วนทั้งหมดของเครื่องยนต์จะได้ทำการใช้งานและสึกหรอไปแล้ว ดังนั้นในการตรวจเช็กครั้งนี้ ควรปรับตั้งชิ้นส่วนใหม่ ให้แน่ใจว่าชิ้นส่วนต่าง ๆ ถูกขันให้แน่น และเปลี่ยนน้ำมันที่ปนเปื้อนด้วยเศษวัสดุจากการสึกหรอของชิ้นส่วน

การบำรุงรักษาครั้งแรกที่ระยะ 1,000 กม. อย่างเหมาะสมจะช่วยให้จักรยานยนต์ของคุณทำงานได้อย่างเต็มประสิทธิภาพและยืดอายุการใช้งานได้ยาวนานขึ้น

⚠ **คำเตือน :**

- โปรดใส่ใจในการตรวจสอบให้แน่ใจว่าการบำรุงรักษาทุกครั้งนั้นดำเนินการตามคำแนะนำในคู่มือนี้อย่างครบถ้วนและทำอย่างรอบคอบ การบำรุงรักษาครั้งแรกที่ระยะ 1,000 กม. ควรดำเนินการตามวิธีการที่อธิบายไว้ในส่วนนี้ของคู่มือ ควรให้ความสนใจเป็นพิเศษกับ "อันตราย" และ "คำเตือน" ในส่วนนี้ของคู่มือ การเปลี่ยนชิ้นส่วนที่ไม่เหมาะสมอาจทำให้เกิดการสึกหรอและความเสียหายที่รวดเร็วกับจักรยานยนต์ และอาจทำให้อายุการใช้งานของจักรยานยนต์สั้นลง เมื่อถึงเวลาที่ต้องเปลี่ยนชิ้นส่วนสำหรับจักรยานยนต์ของท่าน ควรเลือกใช้ชิ้นส่วนแท้จากเราเท่านั้น
- ของเสียที่เกิดขึ้นจากกระบวนการบำรุงรักษา เช่น สารทำความสะอาด น้ำมันเครื่องที่ใช้แล้ว เป็นต้น ควรได้รับการกำจัดอย่างถูกวิธีและไม่ควรก่อให้เกิดมลพิษต่อสิ่งแวดล้อม
- การบำรุงรักษาพื้นฐานที่จำเป็นจะถูกระบุไว้ในตารางการบำรุงรักษา หากจักรยานยนต์ของคุณถูกใช้งานในสภาพแวดล้อมที่หนักหน่วง ควรทำการบำรุงรักษามากกว่าที่ระบุในตาราง และหากคุณมีคำถามเกี่ยวกับระยะเวลาการบำรุงรักษา โปรดปรึกษาหน่วยซ่อมบำรุงที่มีความเชี่ยวชาญ

รายการ	ระยะทาง					การตรวจเช็กประจำปี	การเปลี่ยนตามระยะเวลา
	1,000 km	4,000 km	8,000 km	12,000 km	16,000 km		
	600 Mile	2,500 Mile	5,000 Mile	7,500 Mile	10,000 Mile		
น้ำมันเครื่อง * (1)	R	R	R	R	R	I	Note 1
ไส้กรองน้ำมันเครื่อง *	R		R		R	I	
ไส้กรองอากาศ **		I	R	I	R		Note 2
กรองCVT **		I	R	I	R		เปลี่ยนทุก 8,000 km
ยาง * (1)		I	I	I	I	I	ตรวจสอบแรงดันลมยาง และดอกยาง
น้ำมันเบรก * (1)		I	I	I	I	I	เปลี่ยนทุก 2ปี
กลไก ระบบล็อก อิเล็กทรอนิกส์ ** (1)			I		I		Note 3
ซี่ลวดวงล้อ ** (1)	I	I	I	I	I	I	ตรวจสอบการรั่วไหล
โช๊คอัพหน้า ** (1)			I		R	I	Note 4
โช๊คอัพหลัง ** (1)			I		I	I	
สายพาน **	เปลี่ยนทุก 28,000 km						
โบลท์ นัต แฮนด์บังคับเลี้ยว (1)	T	T	T	T	T	I	
ถังพักน้ำยาหล่อเย็น (1)	I	I	I	I	I		เปลี่ยนทุก 2 ปีหรือ 24,000 km
ผ้าเบรก (1)		I	I	I	I	I	ตรวจสอบการสึกหรอ
น้ำมันเชื้อเพลิง (1)							
รอบเดินเบา (1)							เช็กด้วยการสตาร์ทเครื่อง
ระยะฟรีแฮนด์บังคับเลี้ยว		I	I	I	I		เปลี่ยน 30,000 km
ท่อไอเสีย *		I	I	I	I	I	Note 4
น้ำมันเฟืองท้าย *	R	I	R	I	R		
พูลเลย์ขับ,พูลเลย์ตาม *			I		I		Note 6-7
ท่อน้ำมันเชื้อเพลิง *		I					ตรวจสอบการรั่วไหล
ลูกปืนคอ **		I	I	I	I	I	เปลี่ยนทุก 15,000 km
โบลท์ นัต สกรู ทั่วทั้งคัน **	T	T	T	T	T		
ล้อ,เพลา ซีลน้ำมันสวิงอาร์ม **		I	I	I	I	I	ตรวจสอบการสึกหรอ
หัวเทียน **			I		R		
แม่ปั๊มเบรก **			I		I	I	ตรวจสอบการรั่วไหล
ระยะห่างวาล์ว **	ตรวจสอบและปรับตั้งทุก 40,000 km						Note 8
ท่อระบายไอน้ำมัน	I	I	I	I	I		
ท่อน้ำยาหล่อเย็น	I	I	I	I			
ระบบเบรก			I		I	I	ตรวจสอบระดับน้ำมันเบรก
ระบบล็อกเบาะไฟฟ้า, ระบบล็อกฝาถังน้ำมันเชื้อเพลิง							ทำความสะอาดและหล่อลื่น ทุก 4,000 km

I = เช็ก (ทำความสะอาด, หล่อลื่น, ปรับตั้ง หรือ เปลี่ยนใหม่หากจำเป็น) R = เปลี่ยนใหม่ * = หมายเหตุ

T = คันให้แน่น 1 = ตรวจสอบก่อนขับขี่ Note = คำอธิบายเพิ่มเติม

*** หมายเหตุ:** รับบริการโดย ผู้จำหน่าย (ดีลเลอร์) หรือศูนย์บริการ หากเจ้าของรถมีเครื่องมือที่เหมาะสม มีข้อมูลการบริการ และมีความเข้าใจเกี่ยวกับตัวรถในระดับหนึ่ง ก็สามารถดำเนินการได้ด้วยตนเอง

*** * หมายเหตุ**: เพื่อความปลอดภัย ควรให้ ผู้จำหน่าย (ดีลเลอร์) หรือ ศูนย์ซ่อมที่มีคุณสมบัติ เป็นผู้ดำเนินการ

Note 1:

- การบำรุงรักษาครั้งแรกให้ดำเนินการเมื่อรถวิ่งครบ 1,000 กม. หรือครบ 3 เดือน แล้วแต่อย่างใดถึงก่อน
- การบำรุงรักษาครั้งที่สองให้ดำเนินการเมื่อเลขไมล์จริงบนหน้าปัดถึง 4,000 กม.
- หลังจากนั้น ให้บำรุงรักษาตามระยะทุก 4,000 กม. หรือ 15 เดือน แล้วแต่อย่างใดถึงก่อน

Note 2: หากขับขี่ในพื้นที่ที่มี ความชื้นสูงเป็นพิเศษ หรือ มีฝุ่นมาก ควรทำการบำรุงรักษาให้ ถี่ขึ้น/บ่อยขึ้นกว่าเดิม

Note 3: ให้ทำการ ตรวจเช็ก ทำความสะอาด หล่อลื่น และบำรุงรักษา ทุก 8,000 กม. (5,000 ไมล์)
สำหรับขั้นตอนการบำรุงรักษาโดยละเอียด โปรดอ้างอิงข้อมูลจากเว็บไซต์อย่างเป็นทางการ ในหัวข้อ “generation faucet lock”

Note 4: ให้ทำการบำรุงรักษาโช๊คอัพ ทุก 16,000 กม. (10,000 ไมล์) โดย

- เปลี่ยน ซีลน้ำมัน
- เปลี่ยน ซีลกันฝุ่น
- เปลี่ยน/ถ่าย น้ำมันโช๊ค

Note 5: หากรถถูกชนหรือเกิดรอยจากแรงภายนอกขณะถอยหลัง จำเป็นต้องตรวจสอบอย่างละเอียด ดังนี้

- ตรวจสอบ สภาพภายนอก/ความเสียหายของชิ้นส่วน
- ตรวจสอบความแน่นของ จุดยึด/จุดติดตั้ง
- ตรวจสอบว่า ยางกันกระแทกของท่อไอเสีย มีการบิดเบี้ยว/เสียรูปหรือไม่
- ตรวจสอบว่าเมื่อเดินเบาแล้วมี การรั่วของอากาศ หรือไม่

หากพบ เสียงผิดปกติภายใน หรือความเสียหายภายนอกรุนแรง โดยทั่วไปอาจจำเป็นต้อง เปลี่ยนชิ้นส่วน และต้องเปลี่ยน หูยึดของระบบกันสะเทือน, ขายึด, ยางกันกระแทก, สลักเกลียว รวมถึงชิ้นส่วนที่เสียหายอื่น ๆ ที่เกี่ยวข้องให้เรียบร้อย ก่อนนำรถกลับมาใช้งานต่อ

Note 6:
(1) แนะนำให้ใช้ จาระบีทนความร้อน เบอร์ 2 สำหรับการบำรุงรักษาและการหล่อลื่น บุชล้อขับ และ บุชล้อตาม ทุก 8,000 กม. เพื่อให้การขับขี่มีความสบาย/นุ่มนวล
(2) ระบบส่งกำลัง: หากความเร็วรถลดลงอย่างชัดเจน แนะนำให้ทำการ บำรุงรักษาและตรวจสอบระบบส่งกำลัง CVT โดยเร็ว และเปลี่ยนอะไหล่ล่วงหน้า หากจำเป็น

Note 7: การรับประกันกรณี ระบบ CVT ขัดข้อง อันเกิดจากปัญหาคุณภาพของอะไหล่ มีระยะเวลา 1 ปี หรือ 6,000 กม. แล้วแต่อย่างใดถึงก่อน และการรับประกันใด ๆ ที่เกินจากระยะดังกล่าวจะเป็นโมฆะ

โดยหากตรวจสอบพบปัญหาด้านคุณภาพจากการผลิตชิ้นส่วน แต่จะไม่ครอบคลุมการสึกหรอของชิ้นส่วนตามปกติที่เกิดขึ้นระหว่างการใช้งานและความปกติทางการรับรู้ที่ไม่ส่งผลต่อคุณสมบัติเชิงกล อาทิเช่น เสียง หรือการสั่น เป็นต้น

ทั้งนี้ การสึกหรอตามการใช้งานปกติ ของชิ้นส่วนต่าง ๆ ไม่อยู่ในขอบเขตของการรับประกันทั้งสาม (three guarantees) และ อาการเชิงความรู้สึก ที่ไม่กระทบต่อสมรรถนะเชิงกล เช่น เสียง และ แรงสั่นสะเทือน ก็ไม่อยู่ในขอบเขตของการรับประกันทั้งสามเช่นกัน

Note 8: ระยะห่างวาล์ว (ขณะเครื่องยนต์เย็น)

- ไอดี (Inlet): 0.08–0.12 มม.
- ไอเสีย (Exhaust): 0.18–0.22 มม.

ตรวจสอบว่าจุดยึด/น็อตต่าง ๆ ต่อไปนี้ไม่มีการคลายตัว:

- น็อตยึดคาลิปเปอร์เบรกหน้า
- น็อตยึดโช๊คหน้า (บน/ล่าง)
- น็อตยึดแผ่นเพลทเชื่อมต่อ (บน/ล่าง)
- น็อตฝาครอบ/ตกแต่งแผ่นเพลทเชื่อมต่อ (Upper connecting plate decorative nuts)
- น็อตจานดิสก์เบรก (รวมถึงน็อตเพลาหลัง)
- สลักผ่าหัว (Split Pin)
- น็อตก้านกระเดื่อง/ร็อกเกอร์อาร์มหลัง (Rear rocker arm nuts)
- น็อตยึดแผ่น/ขายึดข้าง (Side bracket)
- น็อตยึดแผ่นกันความร้อน/กันเปลว (Flameout switch bolts)

การตรวจสอบก่อนการขับขี่

หากคุณไม่ตรวจสอบรถจักรยานยนต์ให้ดีก่อนขับขี่และไม่ได้บำรุงรักษาอย่างถูกต้อง โอกาสที่จะเกิดอุบัติเหตุและทำให้รถจักรยานยนต์เสียหายจะเพิ่มมากขึ้น ทั้งนี้ให้ตรวจสอบรถจักรยานยนต์ก่อนใช้งานอยู่เสมอเพื่อให้แน่ใจว่าจะขับขี่ได้อย่างปลอดภัย โปรดดูส่วนการบำรุงรักษาของคู่มือฉบับนี้

โปรดตรวจสอบรายการต่อไปนี้ก่อนที่จะขับขี่รถจักรยานยนต์

ระบบบังคับเลี้ยว

• แฮนด์บังคับเลี้ยวต้องหมุนได้อย่างถูกต้อง
• ไม่มีอุปสรรคต่อการเคลื่อนไหว
• ไม่มีอาการหลวม หรือช่องว่างที่ผิดปกติ

คันเร่ง

• ระยะฟรีของสายคันเร่งถูกต้อง
• การทำงานราบรื่น และคันเร่งกลับตำแหน่งเดิมได้อย่างสมบูรณ์

ระบบเบรก

• คันเบรกทำงานได้ตามปกติ
• ระดับน้ำมันเบรกต้องสูงกว่าขีด"Lower"ของแม่ปั๊มเบรก
• ไม่มีอาการเบรกฉาม (ความรู้สึกกำแล้วคันเบรกยุบ) ซึ่งอาจบ่งบอกถึงปัญหาเบรก
• ไม่มีอาการเบรกติดหรือหน่วงขณะขับขี่
• ไม่มีการรั่วไหลของน้ำมันเบรก
• การสึกหรอของจานเบรก/ผ้าเบรกต้องไม่เกินค่าที่กำหนด

โช๊คอัพ

• ไม่มีสิ่งแปลกปลอมติดอยู่บนพื้นผิว

• ไม่มีการรั่วซึมของน้ำมันโช๊คอัพ

• การทำงานราบรื่น ไม่มีสะดุด

เชื้อเพลิง

• มีน้ำมันเชื้อเพลิงเพียงพอสำหรับระยะทางที่วางแผนไว้

น้ำมันเครื่อง

• ตรวจสอบว่าระดับน้ำมันเครื่องอยู่ในระดับที่กำหนด

• ปฏิบัติตามขั้นตอนที่ 1 ถึง 5 ในหน้าที่ 6-12

ไฟส่องสว่าง

• ไฟหน้า, ไฟท้าย/ไฟเบรก, ไฟมาตรวัด, ไฟเลี้ยว, ไฟเดย์ไลท์, และไฟส่องป้ายทะเบียน ต้องสามารถติดสว่างได้ตามปกติ

ไฟแสดงสถานะ

• ไฟสูง และไฟเลี้ยวต้องสามารถติดสว่างได้ตามปกติ

แตร

• ทำงานได้ตามปกติ

สวิตซ์เบรก

• ทำงานได้ตามปกติ

สวิตซ์ OFF - RUN

• ทำงานได้ตามปกติ

ข้างตั้งข้าง

• ทำงานได้ตามปกติ

⚠ **ข้อควรทราบ :**

- หากไม่ทำความคุ้นเคยกับอุปกรณ์บังคับต่าง ๆ อาจก่อให้เกิดการเสียการควบคุมรถจักรยานยนต์ได้ ซึ่งทำให้เกิดอุบัติเหตุหรือการบาดเจ็บส่วนบุคคลได้
- โปรดอ่านคู่มือผู้ใช้โดยละเอียดเพื่อทำความเข้าใจกับส่วนประกอบในการควบคุมทั้งหมด หรือ โปรดติดต่อตัวแทนจำหน่ายของ ZONTES หากมีส่วนประกอบในการควบคุมหรือฟังก์ชันที่คุณไม่เข้าใจ

⚠ **คำเตือน :**

- การติดตั้งชิ้นส่วนที่ไม่ใช่ของแท้จาก ZONTES อาจทำให้รถจักรยานยนต์ของคุณไม่มีความปลอดภัย ซึ่งอาจส่งผลให้เกิดอุบัติเหตุ,รับการบาดเจ็บหรือเสียชีวิตได้
- ควรใช้ชิ้นส่วน แท้ดั้งเดิมจาก ZONTES หรือ ชิ้นส่วนทดแทนที่ออกแบบและรับรองสำหรับรถจักรยานยนต์

แบตเตอรี่

แบตเตอรี่ติดตั้งอยู่ใต้ฝาครอบด้านหน้าของรถจักรยานยนต์ โปรดถอดแบตเตอรี่ ออกโดยดำเนินการตามลำดับต่อไปนี้

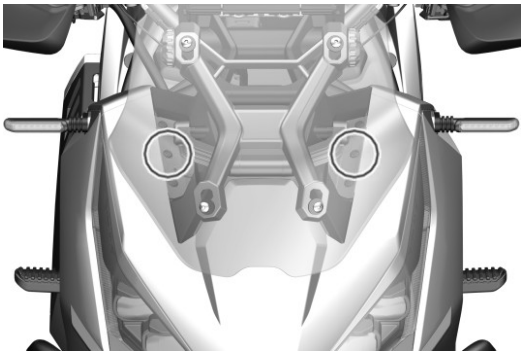

1. ถอดสกรูยึดซิลด์บังลมออก 4 ตัว เพื่อถอดซิล
2. ถอดหมุด 2 ตัว บนฝาครอบด้านหน้าและสไลด์ฝาครอบด้านหน้าลงจะพบแบตเตอรี่อยู่ด้านใน
3. ถอดขั้วลบ(สายสีดำ)ก่อนเสมอ
4. ถอดขั้วบวก(สายสีแดง)

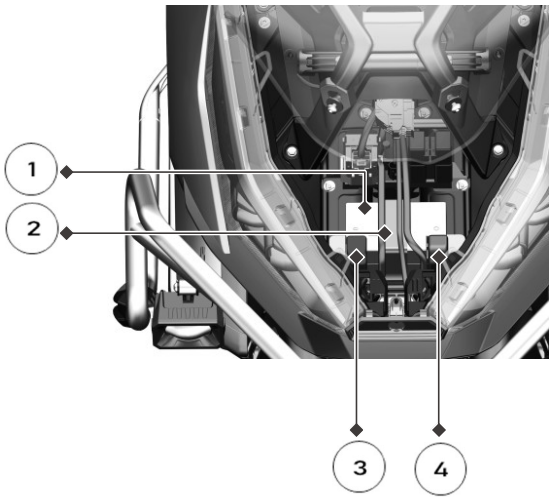

1. แบตเตอรี่
2. สายรัดแบตเตอรี่
3. ขั้วบวก (สายสีแดง)
4. ขั้วลบ (สายสีดำ)

การติดตั้งแบตเตอรี่

1. เมื่อติดตั้งให้ทำการติดตั้งขั้วบวก(สายสีแดง)ก่อน
2. แล้วจึงติดตั้งขั้วลบ(สายสีดำ)

⚠ **ข้อควรระวัง :**

- เมื่อติดตั้งแบตเตอรี่หลังจากถอดออกแล้ว ควรจัดระเบียบสายไฟรอบ ๆ ให้เรียบร้อย โดยเฉพาะตำแหน่งขั้วบวกของแบตเตอรี่และสายไฟสีแดงอื่น ๆ เพื่อหลีกเลี่ยงการสัมผัสกับโครงรถ แบตเตอรี่ หรือโลหะอื่น ๆ จากนั้นติดตั้งแบตเตอรี่ให้แน่นในกล่องแบตเตอรี่
- เมื่อติดตั้งแบตเตอรี่ใหม่ หากพบว่าในขณะสตาร์ทรถหรือขับขี่ รถดับเอง แบตเตอรี่อยู่ในโหมดพักเครื่อง รอบเดินเบาผิดปกติ หรือมีการเสียบและถอดระบบความปลอดภัย ควรรีเซ็ต ECU ตามขั้นตอนดังนี้:
- เปิดระบบไฟฟ้าและเปิดสวิตช์ Off-run
- บีบคันเบรกหลังแล้วสตาร์ทเครื่องยนต์
- หลังจาก 10 วินาที ให้ปิดสวิตช์ Off-run
- หลังจาก 10 วินาที ให้เปิดสวิตช์ Off-run อีกครั้ง และทำซ้ำขั้นตอนนี้สองครั้ง

การติดตั้งแบตเตอรี่

1. ตรวจสอบความเสียหายของแบตเตอรี่ก่อนการติดตั้ง

2. ติดตั้งสายสีแดง(ขั้วบวก)ก่อน แล้วจึงติดตั้งสายสีดำ(ขั้วลบ)

Note: อย่าเชื่อมต่อสายพร้อมกัน เพราะจะทำให้วงจรเสียหายได้

3. หลังจากเชื่อมต่อขั้วแบตเตอรี่เรียบร้อยแล้วให้ทำการทาจาระบีที่ขั้วแบตเตอรี่,โบลท์ และนัต เพื่อป้องกันการเกิดสนิม

4. ติดตั้งแบตเตอรี่เข้ากับช่องใส่แบตเตอรี่และติดตั้งสายรัดแบตเตอรี่ ตรวจสอบว่าหลวมหรือไม่

การทำความสะอาดแบตเตอรี่

1. ถอดแบตเตอรี่

2. ถ้าขั้วแบตเตอรี่มีการกัดกร่อนหรือมี**สนิม**ให้ทำความสะอาดด้วยน้ำอุ่นและแปรงทองเหลือง

3. โปรดสวมแว่นนิรภัยในการทำความสะอาดขั้วแบตเตอรี่ที่มีการถูกกัดหร่อนหรือมีสนิม

การเปลี่ยนแบตเตอรี่

เมื่อเปลี่ยนแบตเตอรี่คุณควรยืนยันรุ่นแบตเตอรี่และตรวจสอบว่าตรงกับรุ่นแบตเตอรี่เดิมหรือไม่ หากใช้แบตเตอรี่ประเภทอื่น ประสิทธิภาพและอายุการใช้งานของรถจักรยานยนต์อาจได้รับผลกระทบและอาจทำให้วงจรต่าง ๆ ล้มเหลวได้

การใช้งานและการบำรุงรักษา

1. การสตาร์ทเครื่องยนต์แต่ละครั้ง ไม่ควรกดสตาร์ทเกิน ครั้งละ 5 วินาที

หากสตาร์ทไม่ติดโปรดตรวจสอบระบบเชื้อเพลิงและระบบสตาร์ท

2. สถานการณ์ต่อไปนี้จะทำให้แบตเตอรี่ถูกปล่อยประจุมากเกินไป หรือชาร์จไม่เพียงพอ ส่งผลให้แบตเตอรี่มีอายุการใช้งานสั้นลง:

- การสตาร์ทด้วยไฟฟ้าบ่อยครั้ง
- ระยะเวลาขับขี่สั้นและระยะทางขับขี่สั้น
- ไม่ได้สตาร์ทเครื่องยนต์นาน
- เพิ่มเติมอุปกรณ์ไฟฟ้า เช่น ไฟสปอตไลท์กำลังสูง, เครื่องเสียง,GPS และอุปกรณ์ไฟฟ้าอื่น ๆ

3. เมื่อแบตเตอรี่อ่อน ไฟจะสว่างน้อยกว่าปกติ เสียงแตร จะเบาลง และหน้าจอมาตรวัดจะรีสตาร์ท ควรชาร์จแบตเตอรี่ทันที

4. เมื่อไม่ได้ใช้รถจักรยานยนต์เป็นเวลานานแนะนำให้ถอดแบตเตอรี่ออกและเก็บไว้ในที่ ที่เหมาะสม หรือ ถอดขั้วแบตเตอรี่ออก ควรชาร์จแบตเตอรี่ให้เต็มก่อนเลิกใช้งาน และ ชาร์จทุก 3 เดือน

5. ข้อควรระวังในการชาร์จ:

- เมื่อชาร์จ โปรดใช้เครื่องชาร์จพิเศษที่ทาง บริษัท ฯ กำหนดไว้สำหรับการชาร์จ สามารถนำรถมาชาร์จได้โดยตรง หรือถอดแบตเตอรี่ออกชาร์จเพียงอย่างเดียวก็ได้เช่นกัน
- ห้ามชาร์จแบตเตอรี่เกิน เพราะจะทำให้แบตเตอรี่รั่ว มีการบวมหรือแตกร้าว และอาจเกิดอันตรายได้หลาย

⚠ **ข้อควรทราบ :**

- 1. ห้ามพยายามเปิดและดัดแปลงแบตเตอรี่ด้วยวิธีใด ๆ
- 2. หลีกเลี่ยงการใช้หรือจัดเก็บแบตเตอรี่ ใกล้อุณหภูมิสูงและมีประกายไฟ มิฉะนั้นแบตเตอรี่และรถจักรยานยนต์อาจเสียหายได้
- 3. ห้ามติดตั้งขั้วบวกและขั้วลบพร้อมกัน มิฉะนั้น อาจทำให้แบตเตอรี่และยานพาหนะเสียหายได้
- 4. โปรดขันสกรูและนัต ที่รองรับเพื่อยึดขั้วแบตเตอรี่ให้แน่น มิฉะนั้นแบตเตอรี่และรถจักรยานยนต์อาจเสียหายได้
- 5. ในระหว่างการใช้งานหรือการชาร์จ หากพบว่าแบตเตอรี่ มีกลิ่น และสภาพผิดปกติอื่น ๆ ทั้งหมด โปรดหยุดใช้งานและถอดแบตเตอรี่ออกจากรถจักรยานยนต์ทันที
- 6. แบตเตอรี่เป็นอุปกรณ์มาตรฐานสำหรับยานพาหนะ ห้ามใช้เพื่อวัตถุประสงค์อื่นนอกเหนือจากการสตาร์ทรถจักรยานยนต์
- 7. ติดตั้งอุปกรณ์ภายนอก เช่น อุปกรณ์ป้องกันการโจรกรรม GPS ไฟตัดหมอก ฯลฯ บนแบตเตอรี่และวงจรของรถจักรยานยนต์ โดยใช้ผลิตภัณฑ์ของแบรนด์ที่มีคุณภาพ และเชื่อมต่อกับอินเทอร์เฟซที่สงวนไว้ในบริษัทฯ ของเรา อย่าเปลี่ยนสายไฟโดยไม่ได้รับอนุญาต มิฉะนั้น จะทำให้เกิดความเป็นไปได้ที่ไม่ดีต่อการทำงานของระบบวงจรของรถจักรยานยนต์ของเรา และในขณะเดียวกันก็ทำให้แบตเตอรี่หมด
- 8. อย่าทำลายแบตเตอรี่ อิเล็กโทรไลต์ในแบตเตอรี่เป็นอันตรายต่อผิวหนังและดวงตาของมนุษย์ และควรหลีกเลี่ยงการกระเซ็นโดน ผิวหนัง ดวงตา และเสื้อผ้า เมื่อสัมผัสกับผิวหนังและดวงตา ให้ล้างด้วยน้ำปริมาณมากทันทีและไป พบแพทย์เพื่อรับการรักษา

จุดชาร์จแบตเตอรี่

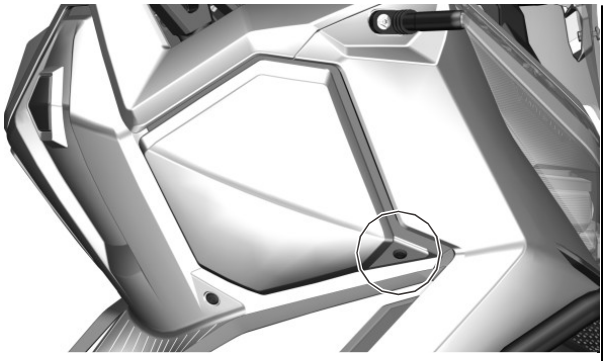

1. ถอดหมุดพลาสติกที่ฝาครอบด้านหน้าขวาและถอดฝาครอบด้านหน้าขวาออก

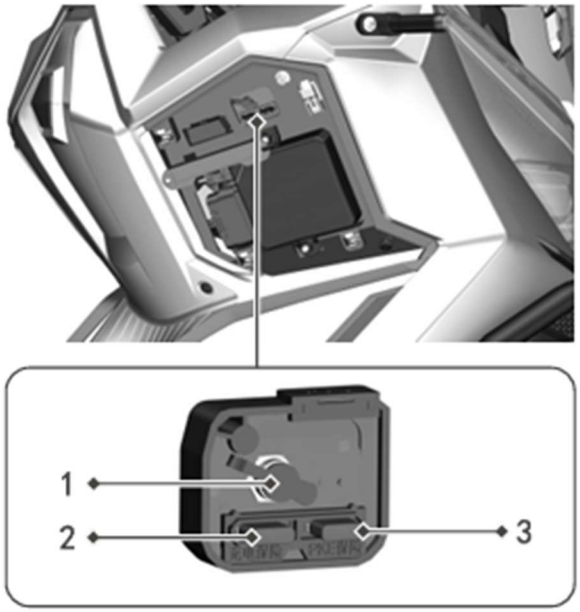

1. Battery charging DC interface
2. Charging fuse
3. PKE fuse

คำแนะนำในการชาร์จ

เมื่อไม่ได้ขี่รถเป็นเวลานานหรือไม่สามารถสตาร์ทรถได้เนื่องจากเหตุผลอื่น โปรดทำตามขั้นตอนด้านล่างเพื่อชาร์จแบตเตอรี่ใหม่:

1. ถอดฝาครอบด้านขวาออก
2. เสียบปลั๊กเอาต์พุต DC ของเครื่องชาร์จเข้ากับพอร์ตชาร์จ DC ของแบตเตอรี่
3. เสียบปลั๊กไฟ AC อินพุตเครื่องชาร์จเข้ากับแหล่งจ่ายไฟ 110-220V ในครัวเรือนโดยตรง เมื่อเครื่องชาร์จสว่างเป็นสีเขียว แสดงว่าการชาร์จเสร็จสมบูรณ์และถอดปลั๊กเครื่องชาร์จ

Motorcycle starting battery charger

ไฟแสดงสถานะแบตเตอรี่

สีแดง	กำลังชาร์จ
สีเขียว	แบตเตอรี่เต็ม

โปรดใช้เครื่องชาร์จของ Zontes ในการชาร์จแบตเตอรี่ ห้ามใช้เครื่องชาร์จอื่นที่ไม่ได้ผ่านการตรวจสอบและไม่มี คุณสมบัติเหมาะสมในการชาร์จแบตเตอรี่

เครื่องมือประจำรถรถ

กดปุ่ม "SEAT" สั้น ๆ ที่แฮนด์จับด้านซ้ายเพื่อเปิดเบาะนั่ง แล้วคุณจะเห็นชุดเครื่องมือ

เครื่องมือประจำรถ

ตะขอแขวนของด้านหน้า

ตะขออยู่ด้านหน้าโดยการกดที่มุมบนหรือล่าง เพื่อให้ตะขอแขวนหมุน 180° เปิดออกมา

ชิลด์กันลม

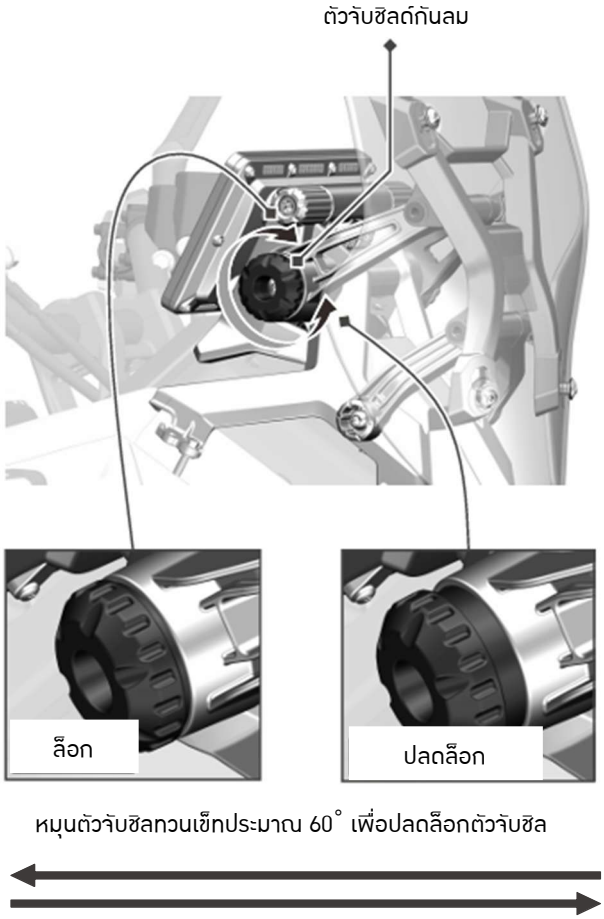

ชิลหน้ารถแบ่งออกเป็น 5 ระดับ จากต่ำไปสูง วิธีการปรับมีดังนี้ (ดูแผนภาพด้านบน) (สถานะล็อก) หมุนที่จับล็อกทวนเข็มนาฬิกาประมาณ 60° และที่จับล็อกจะเปิดออก (สถานะปลดล็อก) หมุนอาร์มขึ้นและลง (ดูรูปด้านล่าง) เพื่อขับเคลื่อนชิลหน้ารถให้ขึ้นหรือลง หลังจากปรับตำแหน่งที่ต้องการแล้ว ให้กดที่จับล็อกแรง ๆ ไปที่ด้านล่าง จากนั้นหมุนที่จับล็อกตามเข็มนาฬิกาเพื่อล็อกเข้าที่

ระดับต่ำ ระดับสูง

ท่อไอเสีย

การดูแลรักษาท่อไอเสีย

ท่อไอเสียของรถคันนี้ติดตั้ง Catalytic Converter ซึ่งสามารถลดการปล่อยสารอันตรายสู่ชั้นบรรยากาศได้อย่างมีประสิทธิภาพระหว่างการทำงานของรถจักรยานยนต์ เพื่อให้ระบบนี้ทำงานได้อย่างมีประสิทธิผล โปรดอ้างอิงตารางการตรวจสอบตามระยะในส่วน "การบำรุงรักษา" นอกจากนี้ เพื่อยืดอายุการใช้งานของท่อไอเสียและหลีกเลี่ยงปัญหาต่าง ๆ เช่น การเกิดสนิมของท่อไอเสียหรือประสิทธิภาพในการเปลี่ยนก๊าซของตัวเร่งปฏิกิริยาลดลง จากการใช้งานและการดูแลรักษาที่ไม่เหมาะสม

โปรดปฏิบัติตามต่อไปนี้

- ห้ามเร่งคันเร่งที่ความเร็วสูงเป็นเวลานาน
- ห้ามขับขี่ด้วยความเร็วต่ำในขณะที่บรรทุกของหนักเป็นเวลานาน
- ห้ามเติมน้ำมันกันสนิมหรือน้ำมันเครื่องลงในท่อไอเสีย
- ห้ามใช้น้ำเย็นล้างท่อไอเสียโดยตรงในขณะที่รถจักรยานยนต์ยังร้อนอยู่
- ห้ามปล่อยให้รถไหลโดยการดับเครื่องยนต์
- ห้ามใช้น้ำมันเครื่องคุณภาพต่ำ
- ควรใช้น้ำมันเบนซินไร้สารตะกั่ว
- ทำความสะอาดสิ่งสกปรกบนพื้นผิวและปลายท่อไอเสียเป็นประจำ
- รักษาสภาพเครื่องยนต์ให้อยู่ในสภาพการทำงานที่ดีและดำเนินการบำรุงรักษาและตรวจสอบเป็นประจำ หลีกเลี่ยงการเผาไหม้ที่ไม่สมบูรณ์ของเครื่องยนต์ ซึ่งอาจทำให้เกิดการเผาไหม้ซ้ำของไอเสียในท่อไอเสียและ Catalytic Converter เสียหาย
- เมื่อติดตั้งท่อไอเสีย ต้องติดตั้งปะเก็นของท่อไอเสียให้ถูกต้อง
- เมื่อติดตั้งฝาครอบตกแต่งท่อไอเสีย ต้องติดตั้งแผ่นกันความร้อนที่จุดยึดสกรูแต่ละจุด เพื่อป้องกันความร้อนสูงจากท่อไอเสียที่อาจทำให้ฝาครอบตกแต่งไหม้ หรือเกิดอันตรายจากไฟไหม้

⚠ **คำเตือน :**

โปรดทราบว่า หากฝ่าฝืนข้อกำหนดต่อไปนี้หรือข้อกำหนดที่คล้ายกัน อาจทำให้ชิ้นส่วนหรือรถเสียหาย หรือทำให้ผู้ขับขี่/ผู้โดยสารบาดเจ็บหรือเสียชีวิตได้

- ขณะขับขี่ ต้องพับ/เก็บ ขาตั้งข้าง ให้เรียบร้อย เพื่อป้องกันรถพลิกคว่ำขณะเลี้ยว ซึ่งอาจทำให้เกิดอันตรายต่อผู้ขับขี่
- ระหว่างขับขี่จำเป็นต้องตรวจสอบว่า ระบบเบรกทำงานปกติ หากพบความผิดปกติ ให้ทำการซ่อมแซมทันที
- บุคคลที่ไม่ใช่ช่าง/ผู้เชี่ยวชาญ ไม่ควรถอดท่อส่งเชื้อเพลิง เพื่อระบายเชื้อเพลิง เพื่อหลีกเลี่ยงอันตรายจาก เปลวไฟ/การติดไฟ ที่อาจทำให้รถเสียหาย
- ห้ามให้ท่อไอเสียของรถ สัมผัสกับสิ่งแปลกปลอม/วัตถุภายนอก เพื่อป้องกันการเกิดไฟไหม้ และบริเวณใช้งาน/จัดเก็บรถต้องไม่มี แหล่งก่อประกายไฟหรือวัตถุไวไฟ
- เมื่อจำเป็นต้องเปลี่ยนอะไหล่เพื่อการบำรุงรักษา ต้องใช้อะไหล่แท้ของบริษัทเท่านั้น การใช้อะไหล่ที่ไม่ใช่ของแท้ โดยเฉพาะ อะไหล่ระบบไฟฟ้า อาจทำให้รถเสียหายหรือถึงขั้นเกิดไฟไหม้
- ห้ามติดตั้งอุปกรณ์เสริมตามใจชอบ โดยเฉพาะอุปกรณ์ไฟฟ้า หากการเดินสายไม่ถูกต้องหรือโหลดไฟฟ้าสูงเกินไป อาจทำให้รถเกิดไฟไหม้ได้

หัวเทียน

การตรวจสอบหัวเทียน

หัวเทียนเป็นชิ้นส่วนที่สำคัญและควรถอดตรวจสอบเป็นประจำตามตารางการบำรุงรักษา สภาพของหัวเทียนสามารถบ่งบอกถึงสภาพของเครื่องยนต์ได้

วิธีตรวจสอบ:

- ฉนวนเซรามิกรอบขั้วไฟฟ้ากลางของหัวเทียนควรมีสีน้ำตาลอ่อน ซึ่งเป็นสีที่เหมาะสมสำหรับการขับขี่ปกติ
- หากหัวเทียนมีสีที่แตกต่างไปอย่างเห็นได้ชัด อาจเกิดจากการทำงานที่ผิดปกติของเครื่องยนต์ หากขั้วหัวเทียนเกิดการกัดกร่อน มีคราบเขม่า หรือสิ่งสกปรกสะสมมากเกินไป ควรเปลี่ยนใหม่โดยเร็วที่สุด

ขั้นตอนการตรวจสอบและทำความสะอาด:

1. ใช้ลวดแข็งหรือเข็มเหล็กขูดคราบเขม่าที่เกาะอยู่บนหัวเทียนออก จากนั้นปรับระยะห่างของเขี้ยวหัวเทียนให้อยู่ในค่ามาตรฐาน

2. ในขณะที่ทำความสะอาดคราบเขม่า ให้สังเกตสีของปลายฉนวนเซรามิกของหัวเทียนด้วย

- หากบริเวณจุด จุดประกายไฟของหัวเทียนที่ใช้งานปกติเป็น สีน้ำตาลอ่อน แสดงว่าหัวเทียนยังเหมาะสม
- หากฉนวนเซรามิกกลายเป็น สีขาวซีด หรือขั้วไฟฟ้ามีการหลอมละลาย ควรเปลี่ยนไปใช้หัวเทียนแบบเย็น (Cold-type Spark Plug) เพื่อให้เหมาะสมกับการใช้งาน

ZONTES specified spark plug:

NGK/LMAR8A-9

การเปลี่ยนหัวเทียน

1. ถอดปลั๊กหัวเทียน

2. ใช้ประแจหัวเทียนถอดหัวเทียนออก

3. ตรวจสอบหัวเทียน

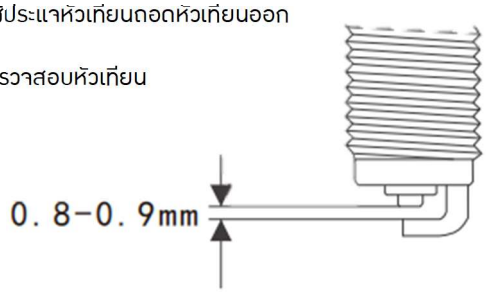

ระยะห่างหัวเทียน: 0.8 – 0.9 mm

การติดตั้งหัวเทียน

ทำความสะอาดพื้นผิวและพื้นผิวสัมผัส ของแหวนรองหัวเทียนและเช็ดสิ่งสกปรกออกจากเกลียวหัวเทียน หากมีเขม่ามาก ให้ใช้ลวดแข็งหรือเข็มเหล็กเพื่อขจัดเขม่าที่ติดอยู่กับหัวเทียนออก

ค่าแรงขันหัวเทียน: 14 N.m

⚠ **คำเตือน :**

- การติดตั้งหัวเทียนที่ไม่ถูกต้องอาจทำให้ฝาสูบของเครื่องยนต์เสียหายได้
- การติดตั้งหัวเทียนด้วยแรงบิดมากเกินไปหรือทำให้เกลียวบิดเบี้ยวอาจทำให้ฝาสูบของเครื่องยนต์เสียหายได้ ดังนั้นควรติดตั้งหัวเทียนอย่างระมัดระวัง
- หากคุณไม่มีประแจวัดแรงบิดเมื่อติดตั้งหรือเปลี่ยนหัวเทียนใหม่ ให้ขันหัวเทียนให้แน่น 3/8 รอบ (135°) หลังจากขันจนมีแรงต้าน หากคุณใช้หัวเทียนเก่า ให้ขันหัวเทียนให้แน่น 1/12 รอบ (30°) หลังจากขันจนมีแรงต้าน แต่ควรขันหัวเทียนให้แน่นตามแรงบิดที่กำหนดมากที่สุดเท่าที่จะทำได้

น้ำมันเครื่อง

น้ำมันเครื่องเป็นหัวใจสำคัญของเครื่องยนต์ หากเลือกใช้น้ำมันเครื่องที่มีคุณภาพและเปลี่ยนถ่ายตามระยะเวลาที่เหมาะสม จะช่วยให้เครื่องยนต์ทำงานได้เต็มประสิทธิภาพและยืดอายุการใช้งานได้ยาวนานขึ้น

เคล็ดลับการดูแลน้ำมันเครื่อง:

- ตรวจสอบระดับน้ำมันเครื่องเป็นประจำ
- ใช้น้ำมันเครื่องที่ตรงกับมาตรฐานที่ผู้ผลิตกำหนด
- เปลี่ยนถ่ายน้ำมันเครื่องตามระยะเวลาที่กำหนด
- หากพบว่าน้ำมันเครื่องข้นเกินไปหรือมีสิ่งสกปรกปนเปื้อน ควรเปลี่ยนถ่ายทันที

การตรวจสอบระดับน้ำมันเครื่อง

ทำตามขั้นตอนเหล่านี้เพื่อตรวจสอบระดับน้ำมันเครื่องของคุณ

1. จอดรถจักรยานยนต์บนพื้นราบและตั้งขาตั้งคู่ขึ้นเพื่อให้อยู่ในตำแหน่งตั้งตรง

2. สตาร์ทเครื่องยนต์และปล่อยเดินเบาเป็นเวลา 3~5 นาที (เมื่ออุณหภูมิต่ำกว่า 10°C เวลาที่อุ่นเครื่องยนต์เดินเบาจะต้องนานกว่าปกติ ตามความเหมาะสม)

3. ดับเครื่องยนต์และรอ 3~5 นาที

4. บิดก้านวัดระดับน้ำมันออกทวนเข็มนาฬิกา เช็ดให้สะอาดด้วยผ้าแห้ง ที่ไม่ทิ้งขุย แล้วใส่เข้าที่ (อย่าขันเข้าไป) จากนั้นนำ ก้านวัดระดับน้ำมันออกเพื่อดูปริมาณน้ำมัน ระดับน้ำมันควรอยู่ระหว่างเครื่องหมายระดับน้ำมันต่ำสุดและสูงสุด

5. หากระดับน้ำมันต่ำกว่าระดับต่ำสุด แนะนำให้เติมน้ำมันเครื่องให้ถึงระดับที่ถูกต้อง

ก้านวัดระดับน้ำมันเครื่อง

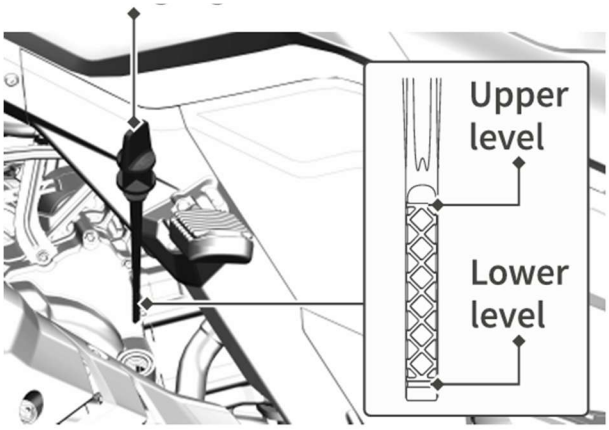

⚠ **คำเตือน :**

- การเดินเครื่องยนต์ในสภาพที่มี น้ำมันเครื่องมากเกินไป หรือ น้อยเกินไป อาจทำให้เครื่องยนต์เสียหายได้
- ให้จอดรถบน พื้นราบ ทุกครั้ง และตรวจสอบระดับน้ำมันเครื่องด้วย ก้านวัดน้ำมัน
- ระดับน้ำมันเครื่องต้องอยู่ ระหว่างขีด MIN และ MAX
- ระหว่างตรวจเช็ก ต้องตั้งรถให้ ตั้งตรงอย่างสมบูรณ์ เพราะการเอียงรถไปด้านใดด้านหนึ่งอาจทำให้ค่าอ่านระดับน้ำมัน คลาดเคลื่อน

การเปลี่ยนน้ำมันเครื่อง

เปลี่ยนน้ำมันเครื่องเมื่อสิ้นสุดรอบการบำรุงรักษาแต่ละรอบ ควรเปลี่ยนน้ำมันเครื่องในขณะที่เครื่องยนต์ยังคงร้อนอยู่ เพื่อให้สามารถระบายน้ำมันเครื่องเก่าออกได้หมด

ขั้นตอนมีดังนี้:

1. สตาร์ทเครื่องยนต์และเดินเบา เป็นเวลา 3 ถึง 5 นาที
2. วางอ่างน้ำมันไว้ใต้ตัวถ่ายน้ำมันเครื่อง เพื่อรองรับน้ำมันเครื่องที่ทำการถ่าย
3. ถอดก้านน้ำมันเครื่องออก จากนั้นถอดตัวถ่ายน้ำมันเครื่องและแหวนรองตัวถ่ายน้ำมันเครื่องออก แล้วระบายน้ำมันออก
4. ตรวจสอบว่าโอริงได้รับความเสียหายหรือไม่ หากชำรุดหรือเสียหายให้ทำการเปลี่ยน

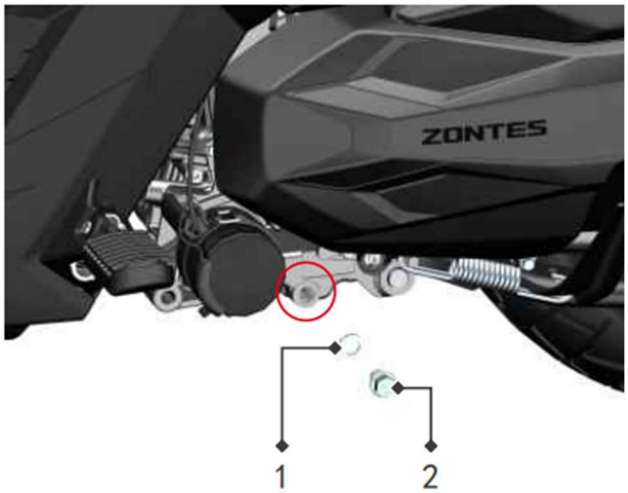

1. แหวนรองตัวถ่ายน้ำมันเครื่อง

2. ตัวถ่ายน้ำมันเครื่อง

5. ติดตั้ง น็อตถ่ายน้ำมันเครื่อง และ แหวนรอง จากนั้นขันน็อตถ่ายให้ได้แรงบิดตามกำหนด: 25 N•m
6. เติมน้ำมันเครื่องใหม่ผ่านช่องเติมน้ำมัน

- **ปริมาณเติม: 1.55 ลิตร (หรือ 1.75 ลิตร หากมีการเปลี่ยน ไส้กรองน้ำมันเครื่อง)**
- แนะนำใช้น้ำมันเครื่องสำหรับรถ 4 จังหวะของ ZONTES ความหนืด SAE 5W-40 / 10W-50 / 10W-40 และมาตรฐาน API SN ขึ้นไป
  จากนั้นติดตั้ง ก้านวัดน้ำมัน พร้อม โอริงและขันให้แน่น

⚠ **คำเตือน :**

- หากไม่ใช้น้ำมันเครื่องตามสเปกที่กำหนด อาจทำให้เครื่องยนต์เสียหายได้

7. สตาร์ทเครื่องยนต์และปล่อยเดินเบาไว้หลาย ๆ นาที ตรวจสอบการรั่วซึมของน้ำมันบริเวณชิ้นส่วนที่ถอดและติดตั้งกลับเข้าไปใหม่ หากพบการรั่ว ให้ดับเครื่องทันทีและตรวจสอบหาสาเหตุ

8. ปล่อยเครื่องเดินเบา 5 นาที จากนั้นดับเครื่องและรอ 3 นาที แล้วตรวจสอบระดับน้ำมันเครื่องโดยอ้างอิงขีดบนก้านวัด ปรับระดับตามความเหมาะสม

⚠ **อันตราย :**

ห้าม เปิดฝาปิดช่องเติมน้ำมันเครื่องขณะเครื่องยนต์กำลังทำงาน เนื่องจากน้ำมันเครื่องอุณหภูมิสูงอาจกระเด็นออกมาและทำให้ได้รับบาดเจ็บได้

การเปลี่ยนกรองน้ำมันเครื่อง

(โปรดตรวจสอบว่าได้ รีไซเคิล และกำจัดน้ำมันและกรองน้ำมันที่ใช้แล้วอย่างถูกต้อง)

1. วางอ่างน้ำมันไว้ใต้กรองน้ำมันเครื่อง ซึ่งอยู่ที่ห้องข้อเหวี่ยงด้านซ้าย

2. คลายสายรัดและถอด ฝาครอบป้องกันกรองน้ำมันออก

3. ถอดกรองน้ำมันออก

4. เช็ดคราบน้ำมันและสิ่งสกปรกที่เหลือออกด้วยกระดาษเช็ดมือที่สะอาด

การติดตั้งไส้กรองน้ำมันเครื่องใหม่:

1. ทาชั้นน้ำมันเครื่องยนต์บาง ๆ บนซีลก่อนติดตั้ง

2. ขันกรองน้ำมันให้แน่นด้วยแรงบิด 20 N.m

3. หลังจากติดตั้งแล้วให้สตาร์ทเครื่องยนต์และตรวจสอบการรั่วไหลของน้ำมันเครื่อง

(1) ซีลน้ำมันกรองน้ำมันเครื่อง

⚠ **อันตราย :**

- ก่อนติดตั้งกรองน้ำมันโปรดตรวจสอบอย่างละเอียดว่าได้ติดตั้งซีลในร่องอย่างถูกต้องหรือไม่
- ตรวจสอบซีลว่าได้รับความเสียหายหรือไม่ หากพบความชำรุดเสียหาย ควรเปลี่ยนทันที มิฉะนั้นอาจทำให้เกิดการรั่วไหลของน้ำมันเครื่อง

น้ำมันเครื่องที่แนะนำ : ZONTES OIL (SN5W-40/1L)

ปริมาตรการเปลี่ยนถ่าย

เปลี่ยนถ่ายปกติ: 1.55 L

เปลี่ยนถ่ายพร้อมกรอง: 1.75 L

ค่าแรงขันตัวถ่ายน้ำมันเครื่อง : 25 N.m

ค่าแรงขันกรองน้ำมันเครื่อง : 20 N.m

น้ำมันเฟืองท้าย

การเปลี่ยนน้ำมันเฟืองท้าย

ตรวจสอบก่อนขับขี่

- ตรวจสอบว่ามีรอยรั่วซึมของน้ำมันเฟืองท้ายหรือไม่
- หากพบการรั่วซึม ควรนำรถเข้าเช็กที่ศูนย์บริการหรือตัวแทนจำหน่าย

เปลี่ยนถ่ายน้ำมันเฟืองท้ายตามระยะ

- เปลี่ยนถ่ายน้ำมันเฟืองท้ายตามระยะเวลาที่กำหนดในตารางบำรุงรักษา
- ใช้น้ำมันเฟืองท้ายที่ตรงกับมาตรฐานที่ผู้ผลิตกำหนด

ข้อดีของการดูแลน้ำมันเฟืองท้าย:

- ป้องกันการสึกหรอของชิ้นส่วนภายในเฟืองท้าย
- ลดการเสียดสี เพิ่มความลื่นไหลให้กับระบบส่งกำลัง
- ยืดอายุการใช้งานของเฟืองท้าย

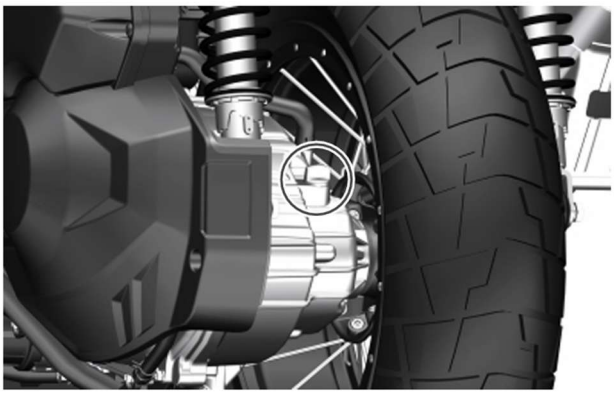

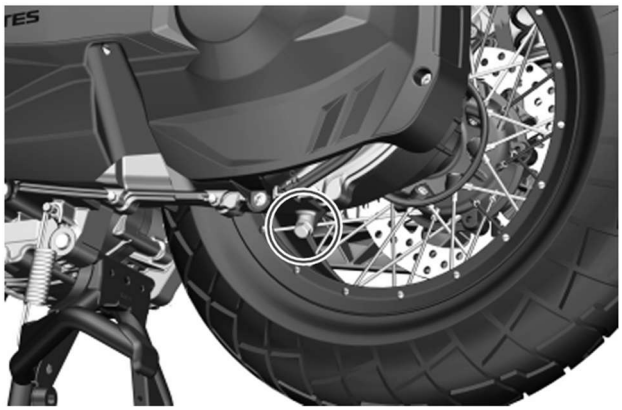

ขั้นตอนการเปลี่ยนน้ำมันเฟืองท้าย

1. สตาร์ทเครื่องยนต์ ทิ้งไว้เป็นเวลา 2-3 นาทีเพื่อให้อุณหภูมิเฟืองท้ายสูงขึ้นจากนั้นดับเครื่องยนต์

2. ตั้งขาตั้งคู่เพื่อให้รถตั้งตรงในพื้นที่ราบ

3. วางภาชนะรองรับน้ำมันเก่าไว้ใต้ตัวถ่ายน้ำมันเฟืองท้าย

4. ถอดก้านตัวเติมน้ำมันเฟืองท้ายออก

5.คลายและถอดตัวถ่ายน้ำมันเฟืองถ้าย พร้อมแหวนรองเพื่อให้น้ำมันเฟืองท้ายไหลออก

6.ติดตั้งตัวถ่ายน้ำมันเฟืองท้ายและแหวนรองกลับเข้าที่ จากนั้นให้ขันแน่นตามแรงบิดที่กำหนด (แรงบิดที่กำหนด: 20 N.m)

7.เติมน้ำมันเฟืองท้ายที่แนะนำในปริมาณที่กำหนด (ปริมาณที่กำหนด: 200 mL)

- **น้ำมันเฟืองท้ายที่แนะนำ: GL – 5 SAE 80W - 90**

คำเตือน: ระวังอย่าให้มีสิ่งแปลกปลอมเข้าไปในชุดเฟืองท้าย และตรวจสอบว่าไม่มีน้ำมันติดอยู่ที่ ยางหรือวงล้อ

8. ติดตั้งก้านตัวเติมน้ำมันเฟืองท้ายและโอริงกลับเข้าที่

9. ตรวจสอบว่ามีการรั่วซึมของน้ำมันเฟืองท้ายหรือไม่ หากพบการรั่วซึมให้ตรวจสอบหาสาเหตุ

ค่าแรงขันตัวถ่ายน้ำมันเฟืองท้าย : 20 N.m

น้ำยาหล่อเย็น

น้ำยาหล่อเย็นที่แนะนำ : TOTAL antifreeze

ปริมาณน้ำหล่อเย็นรวม: 1.54 L

(ถังพักน้ำ 240 mL)

การตรวจสอบระดับน้ำหล่อเย็น

1. ขณะเครื่องยนต์เย็น ให้ตรวจสอบระดับน้ำหล่อเย็นในถังพักน้ำ
2. ขั้นตอนการตรวจสอบและบำรุงรักษา:
   - จอดรถจักรยานยนต์บนพื้นราบที่มั่นคง
   - ตั้งขาตั้งคู่
   - ตรวจสอบระดับน้ำหล่อเย็นในถังพักน้ำ ว่าอยู่ระหว่าง ขีดบน และ ขีดล่าง

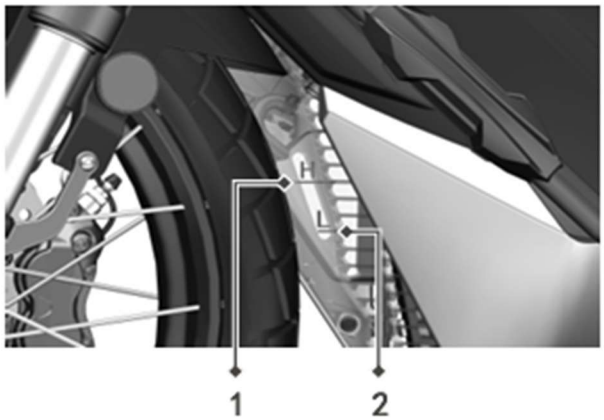

(1) ขีดสูงสุด H

(2) ขีดต่ำสุด L

3. ตรวจสอบว่าระดับน้ำหล่อเย็นในถังพักน้ำอยู่ระหว่างเครื่องหมายระดับขีดจำกัดบนและล่าง

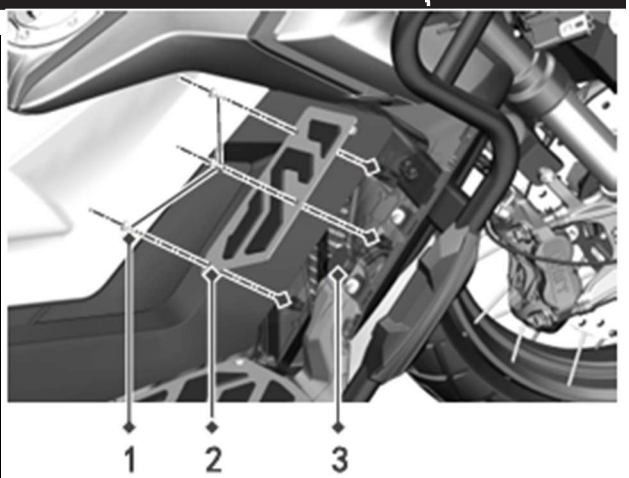

(1) โบลท์

(2) ยางแผนรองเท้าด้านขวา

(3) ถังพักน้ำยาหล่อเย็น

> ⚠ **คำเตือน :**
> - ให้ถอดเฉพาะฝาครอบถังพักน้ำหล่อเย็น เท่านั้น
> - ห้ามถอดฝาถัง/ฝาปิดขณะเครื่องยนต์ร้อนจัด

4. หากปริมาณน้ำหล่อเย็นต่ำกว่าขีดระดับล่างสุด (L) ให้ใช้ประแจหกเหลี่ยมเบอร์ 3 ถอดสกรู/น็อตหกเหลี่ยม 3 ตัว ขนาด 5×12 และถอดแผ่นยางรองที่พักเท้าหน้าขวา เพื่อให้มองเห็นฝาครอบถังพักน้ำหล่อเย็น
5. เปิดฝาครอบถังพักน้ำหล่อเย็น และเติม น้ำยาหล่อเย็น ให้อยู่ในระดับที่เหมาะสม

> ⚠ **คำเตือน :**
> - หากไม่ใช้น้ำยาหล่อเย็นตามมาตรฐานที่กำหนด อาจทำให้เครื่องยนต์เสียหายได้

6. ติดตั้งฝาครอบถังพักน้ำหล่อเย็น, น็อต/สกรู 3 ตัว และแผ่นยางรองที่พักเท้าหน้าขวา ให้เรียบร้อย

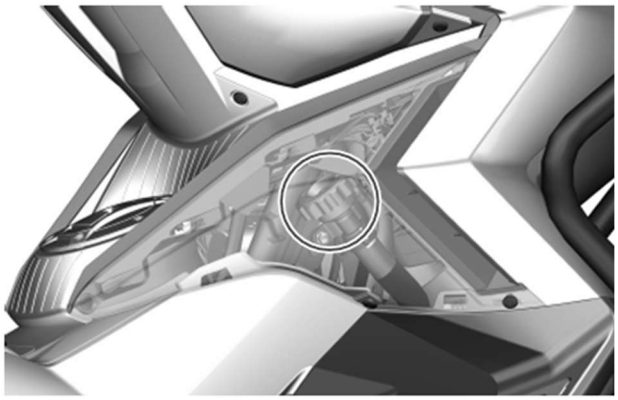

ฝาหม้อน้ำหล่อเย็น

⚠ **คำเตือน :**

- เมื่อเครื่องยนต์เย็น ตั้งขาตั้งคู่
- ตรวจสอบให้แน่ใจว่า ท่อยางทั้งหมด และ แคลมป์รัดท่อ ติดตั้งถูกต้องเรียบร้อย

1. คลายน็อต/สกรูไล่อากาศที่เทอร์โมสตัท ออกประมาณ 4–5 รอบ (ให้เหลือเกลียวไว้ประมาณ 1–2 เกลียว เพื่อป้องกันน็อตหลุดร่วง)
2. ถอดฝาครอบตกแต่งด้านขวาของชุดล็อกฝาถังน้ำมัน และเปิดฝาปิดช่องเติม
3. ค่อย ๆ เติม น้ำยาหล่อเย็น เมื่อเริ่มมีน้ำยาหล่อเย็น ซึมออกจากน็อตไล่อากาศอย่างต่อเนื่อง ให้ ขันน็อตกลับด้วยมือ (ยังไม่ต้องขันแน่นสุด)
4. เติมน้ำยาหล่อเย็นต่อจนได้ระดับในช่องเติมเต็ม
5. ปล่อยเดินเบา
6. ค่อย ๆ บิดคันเร่งจนค่าอุณหภูมิที่แสดงบนหน้าปัด เพิ่มขึ้น 2 ขั้น (มากกว่า 60°C)
7. เร่งเครื่องให้รอบอยู่ที่ประมาณ 4,000–5,000 RPM เป็นเวลาประมาณ 10 วินาที ทำซ้ำหลายครั้ง ระหว่างการไล่อากาศ ให้เติมน้ำยาหล่อเย็นในช่องเติมเพิ่มควบคู่ไปด้วย
8. สัมผัส/ตรวจด้วยมือที่ หม้อน้ำด้านหน้า หากรู้สึกว่าอุณหภูมิสูงขึ้นอย่างชัดเจน แสดงว่าระบบทำงานปกติ
9. ขันน็อตไล่อากาศให้แน่น และปิดฝาช่องเติมให้เรียบร้อย เพื่อจบขั้นตอนการไล่อากาศ

น้ำหล่อเย็น (Coolant/Antifreeze) สำหรับเครื่องยนต์เหมาะสำหรับหม้อน้ำอะลูมิเนียม

- น้ำหล่อเย็น (Antifreeze) ประกอบด้วยสารเข้มข้นที่ผสมกับ น้ำกลั่น ในอัตราส่วนที่เหมาะสม
- สามารถใช้ได้ หากอุณหภูมิภายนอกไม่ต่ำกว่าจุดเยือกแข็งของน้ำหล่อเย็น
- เมื่อต้องการเติมหรือเปลี่ยนน้ำหล่อเย็น ควรใช้ น้ำหล่อเย็นชนิด Glycol-Based ที่ออกแบบมาสำหรับ หม้อน้ำอะลูมิเนียม

□ **ข้อควรระวัง:**

- ห้ามใช้น้ำเปล่าแทน เพราะอาจเกิดสนิมหรือการกัดกร่อนในระบบระบายความร้อน
- ตรวจสอบระดับน้ำหล่อเย็นเป็นประจำ และเปลี่ยนตามระยะที่กำหนด

⚠ **อันตราย :**

- การสูดดมน้ำหล่อเย็น อาจเป็นอันตรายต่อร่างกายมนุษย์ได้ หลังจากใช้งานทุกครั้งให้ล้างผิวหนังที่สัมผัสสารให้สะอาด เช่น มือและใบหน้า หากกลืนน้ำยาหล่อเย็น ติดต่อศูนย์ควบคุมพิษหรือโรงพยาบาลทันที หากสูดดมเข้าไป ให้รีบไปในสภาพแวดล้อมที่มีอากาศบริสุทธิ์ทันที หากเข้าตาให้ล้างตาด้วยน้ำปริมาณมากทันทีและไปพบแพทย์ทันที

การเปลี่ยนน้ำหล่อเย็น (Coolant)

ควรเปลี่ยนน้ำหล่อเย็นเป็นประจำตามตารางการบำรุงรักษาในคู่มือผู้ใช้ สำหรับงานนี้ โปรดมอบหมายให้ตัวแทนจำหน่ายหรือศูนย์บริการ ZONTES เป็นผู้เปลี่ยนน้ำหล่อเย็น

ไส้กรองอากาศ และไส้กรองไอดีเครื่องยนต์

- ไส้กรองอากาศและไส้กรองไอดีเครื่องยนต์ติดตั้งอยู่ที่ด้านซ้ายของล้อหลัง
- หากไส้กรองอากาศอุดตันด้วยฝุ่น จะทำให้ ความต้านทานการดูดอากาศเพิ่มขึ้น ส่งผลให้ กำลังเครื่องยนต์ลดลง
- หากไส้กรองไอดีเครื่องยนต์อุดตัน ความต้านทานการดูดอากาศที่เพิ่มขึ้นจะทำให้ ประสิทธิภาพการระบายความร้อนของสายพานลดลง และทำให้อายุการใช้งานของสายพานสั้นลง

⚠ **คำเตือน :**

การเปลี่ยนและดูแลไส้กรองอากาศ

- ตรวจทำความสะอาดไส้กรองอากาศทุก ๆ 4,000 กม.
- ไส้กรองอากาศควรเปลี่ยนทุก 8,000 กม.
- ทำความสะอาดไส้กรองอากาศเป็นประจำ ตามตารางบำรุงรักษา
- หากขับขี่ในพื้นที่ชื้นหรือมีฝุ่นมาก ควรทำความสะอาดหรือเปลี่ยนไส้กรองอากาศบ่อยขึ้น
- ตรวจสอบท่อระบายไอ ของไส้กรองอากาศ เป็นประจำ

ข้อควรระวัง

□ ห้ามเดินเครื่องยนต์โดยไม่มีไส้กรองอากาศ

- อาจทำให้ไฟย้อนกลับเข้าสู่ห้องกรองอากาศ และทำให้เครื่องยนต์เสียหาย
- ฝุ่นละอองอาจเข้าสู่เครื่องยนต์และทำให้เกิดการสึกหรอเร็วขึ้น

1.ตามภาพตัวอย่าง ให้ตรวจสอบ ท่อระบายน้ำของกรองอากาศว่ามีสิ่งสกปรกหรือน้ำสะสมอยู่หรือไม่ หากพบ ให้ใช้ คีม ถอดแคลมป์รัดท่อดึงจุกยางสีดำ ออก ระบายของเหลว/สิ่งตกค้างออก แล้วใส่จุกกลับและประกอบให้เรียบร้อย

⚠ **คำเตือน :**

หากพบสิ่งสกปรกสะสมในท่อเป็นจำนวนมาก ให้ตรวจสอบ ไส้กรองอากาศ ว่ามีการปนเปื้อนมากผิดปกติหรือมีความเสียหายหรือไม่ และ เปลี่ยนใหม่ หากจำเป็น

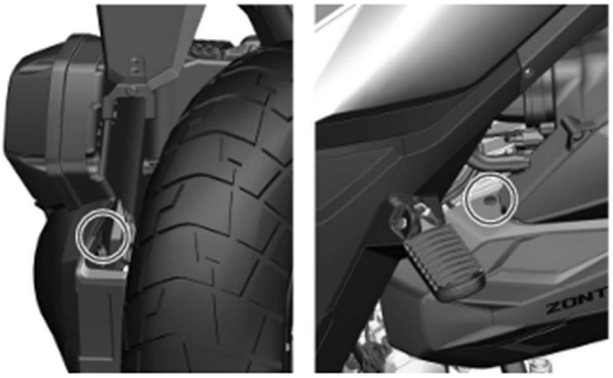

2. ถอดหมุดพลาสติก 2 ตัว ออกตามภาพ

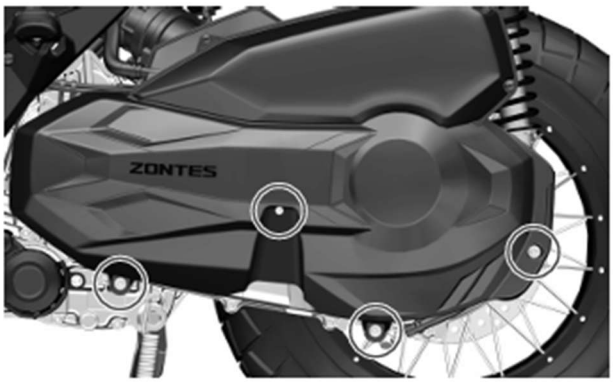

3. ถอดโบลท์ 4 ตัว ยึดฝาครอบเครื่องยนต์ด้านซ้าย

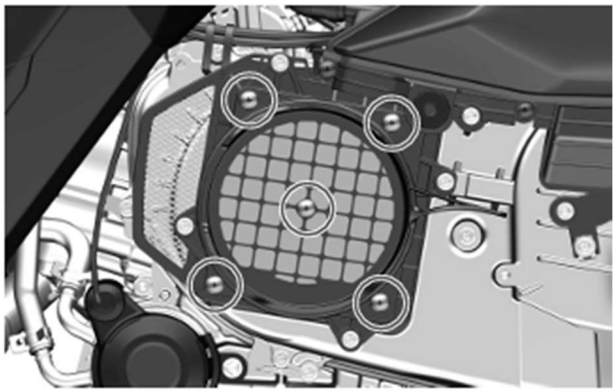

4. ถอดสกรู 5 ตัว สำหรับการถอดเปลี่ยนไส้กรองไอดีเครื่องยนต์

5. ถอดสกรู10 ตัว เพื่อถอดกรองอากาศดังภาพ

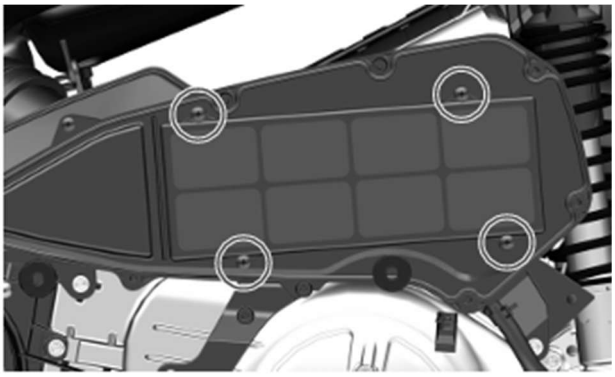

6. ถอดสกรู 4 ตัว และนำ ไส้กรอง (filter element) ออก ใช้ ปืนลมแรงดันสูง เป่าฝุ่นออกจาก ด้านสะอาดของไส้กรอง (clean side)

7. ตรวจสอบไส้กรองอากาศว่ามี ความเสียหาย หรือไม่ และเปลี่ยนใหม่ หากจำเป็น

8. ประกอบชิ้นส่วนทั้งหมดกลับเข้าที่ โดยทำ ย้อนลำดับขั้นตอนการถอด

⚠ **คำเตือน :**

- ถ้าท่อระบายมีสิ่งสกปรก น้ำ หรือน้ำมันมากเกินไป โปรดตรวจสอบตัวกรองอากาศว่ามีการชำรุดเสียหายหรือไม่
- หากไม่ได้ติดตั้งไส้กรองอากาศในตำแหน่งที่ถูกต้อง ฝุ่นจะเข้าไปในเครื่องยนต์ รอบ ๆ ไส้กรองอากาศและทำให้เครื่องยนต์เสียหายได้ ตรวจสอบให้แน่ใจว่าได้ติดตั้งไส้กรองอากาศในตำแหน่งที่ถูกต้อง
- เมื่อล้างรถจักรยานยนต์ อย่าให้น้ำเข้าไปในกรองอากาศ หากมีน้ำเข้าไปในกรองอากาศ ให้ระบายน้ำออก โดยดึงท่อระบายออก ตรวจสอบให้แน่ใจว่าไม่มีน้ำอยู่ในกรองอากาศก่อนใช้รถจักรยานยนต์
- เมื่อพบว่าไส้กรองอากาศสกปรกมาก ห้ามล้างไส้กรองอากาศโดยเด็ดขาดและควรเปลี่ยนใหม่ทันที

การตรวจสอบรอบเดินเบา

ตรวจสอบความเร็วรอบเดินเบาของเครื่องยนต์ หากจำเป็นโปรดไปที่ตัวแทนจำหน่ายหรือศูนย์บริการของ ZONTES เพื่อ

รอบเดินเบา : 1,600±100 rpm

กันตก (ที่จับท้าย)

ห้ามบรรทุกเกินขีดจำกัด

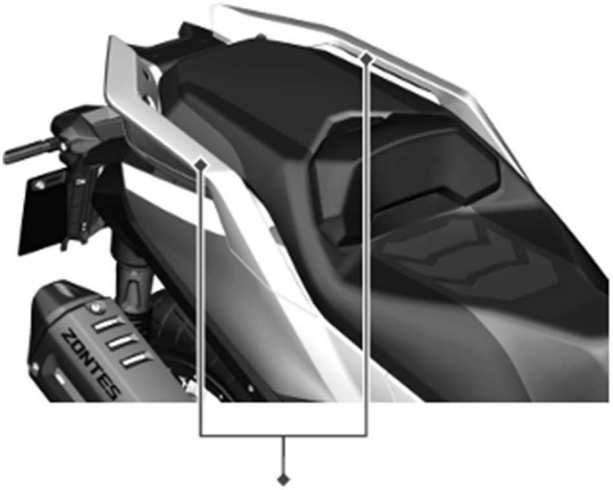

Rear armrest (rear shelf)

การตรวจสอบขาตั้งข้าง

ขาตั้งข้าง (Side Parking Rack)

- เมื่อเอาขาตั้งข้างลง เซนเซอร์ของขาตั้งข้างจะส่งสัญญาณไปที่ตัวควบคุม
- ตัวควบคุมจะสั่งให้ เครื่องยนต์ดับ โดยอัตโนมัติ
- หากกดปุ่มสตาร์ทในขณะที่ไม่ได้เอาขาตั้งข้างขึ้น เครื่องยนต์จะไม่ทำงาน

วิธีสตาร์ทเครื่องยนต์:

- เก็บขาตั้งข้างขึ้นก่อน
- จากนั้นจึงกดปุ่มสตาร์ทเครื่องยนต์

ข้อควรระวัง:

- ห้ามขับขี่รถโดยที่ขาตั้งข้างยังไม่ได้เก็บ อาจทำให้เกิดอุบัติเหตุได้
- หากเครื่องยนต์ไม่ติด เช็กขาตั้งข้างก่อนเสมอ

⚠ **คำเตือน :**

- ตรวจสอบว่าขาตั้งข้างสามารถใช้งานได้อย่างอิสระหรือไม่
- หากขาตั้งข้างทำงานผิดปกติหรือมีเสียงดังเอี๊ยดอ๊าด ให้ทำความสะอาดบริเวณแกนหมุนและหล่อลื่นโบลท์แกนหมุนด้วยน้ำมันหล่อลื่นที่สะอาด
- ตรวจสอบว่าสปริงมีความเสียหายหรือสูญเสียความยืดหยุ่นหรือไม่

แฮนด์บังคับเลี้ยว

การปรับตำแหน่งแฮนด์ (Handlebar Position Adjustment)

จากโรงงาน แฮนด์ถูกติดตั้งไว้ใน ตำแหน่งถอยหลัง (rear position) (รูปที่ 1)
และสามารถติดตั้งแฮนด์ให้ เลื่อนมาด้านหน้า 25 มม. ได้ โดยสลับ/กลับด้านบล็อกรองแฮนด์ (handlebar cushion block) (รูปที่ 2)

ขั้นตอนการดำเนินการ

1. ถอด น็อตยึดแฮนด์ 4 ตัว (รูปที่ 3 ตำแหน่งวงกลม)
2. ถอด น็อตยึด 2 ตัว ที่ด้านล่างของ แผ่นเชื่อมต่อบน (upper connecting plate)
   (รูปที่ 4 ตำแหน่งวงกลม)
3. กลับด้านบล็อกรองแฮนด์ (handlebar cushion block) เพื่อทำการติดตั้งใหม่ แล้วประกอบกลับให้เรียบร้อย

Back position

Fig.1

Forward position

Fig.2

Fig.3

Fig.4

⚠ **คำเตือน :**

ขณะประกอบกลับ ให้ทา กาวล็อกเกลียว (thread fastener / threadlocker) ที่ น็อตยึด 2 ตัว บริเวณด้านล่างของ แผ่นเชื่อมต่อบน (upper connecting plate) ก่อน แล้วจึงขันให้ได้แรงบิด 60 N•m

แผ่นเชื่อมต่อบนยึดร่วมกับ:

- น็อต M8 จำนวน 2 ตัว ของ โช๊คอัพหน้า (front shock absorber)
- และน็อต จำนวน 4 ตัว ของ บล็อกรองแฮนด์ (handlebar cushion block)
  ให้ขันน็อตตามแรงบิดกำหนดที่ 25 N•m

ฝาถังน้ำมันเชื้อเพลิง

ถังน้ำมันเชื้อเพลิงติดตั้งอยู่ ด้านหน้าของเบาะนั่ง ในการเปิดฝาถังน้ำมันด้านนอก ให้ตรวจสอบว่า สวิตซ์หยุดเครื่องยนต์อยู่ในตำแหน่ง "OFF" และอินเทอร์ล็อกก่อน จึงจะสามารถเปิดฝาถังน้ำมันได้ ให้ยก ฝาครอบแผ่น ขึ้นเพื่อเข้าถึงฝาถังน้ำมัน

เมื่อจอดรถและจะออกจากรถ ให้ตรวจสอบให้แน่ใจว่า ล็อกฝาถังน้ำมันถูกปิดเรียบร้อย ทุกครั้ง

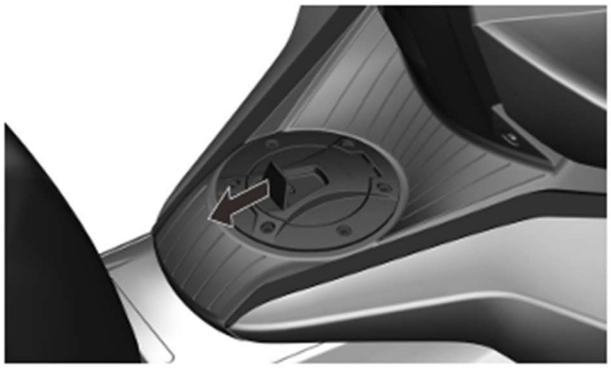

ประเภทเชื้อเพลิง: น้ำมันเบนซินไร้สารตะกั่วเท่านั้น

ค่าออกเทน: รถจักรยานยนต์ของคุณได้รับการออกแบบมา ให้ใช้ค่าออกเทน(RON) 95 ขึ้นไป

ความจุถังน้ำมัน: 17.5 ลิตร

(อัตราการสิ้นเปลือง 3.5 ลิตร / 100 กิโลเมตร)

ปรับมุมหัวจ่ายน้ำมัน ให้สอดเข้าไปในถังผ่านคอเติมน้ำมันก่อนเริ่มเติมน้ำมัน
ห้ามกด/ดันหัวจ่ายให้แนบกับแผ่นกั้นในถังเพื่อป้องกันน้ำมันกระเด็น

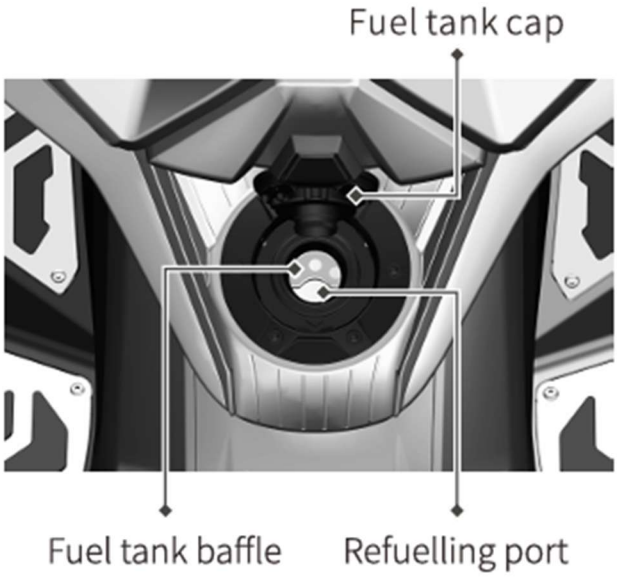

⚠ **คำเตือน :**

- ห้ามเติมน้ำมันมากเกินไปเพื่อป้องกันไม่ให้น้ำมันล้นแล้วไหลเข้าไปในเครื่องยนต์ที่มีอุณหภูมิสูง และชิ้นส่วนรถจักรยานยนต์จะเสียหาย
- เติมน้ำมันในที่ ที่มีอากาศถ่ายเทได้สะดวก ตรวจสอบให้แน่ใจว่าได้ดับเครื่องยนต์แล้ว หลีกเลี่ยงการรั่วไหลของน้ำมัน ห้ามจุดไฟ และต้องแน่ใจว่าไม่มีแหล่งความร้อนหรือประกายไฟอยู่บริเวณใกล้เคียง
- หลีกเลี่ยงการสูดดมไอระเหยของน้ำมัน

คำแนะนำการใช้งานคันล็อกเบรก

- การจอดรถจักรยานยนต์ให้บีบ ก้านเบรกหลัง แล้วดัน/กด คันล็อกเบรก (parking lever) เพื่อให้เข้าล็อกกับร่องล็อก (locking notch) ที่เหมาะสม จากนั้นปล่อยมือเพื่อให้การล็อกจอดเสร็จสมบูรณ์
- ก่อนสตาร์ทเครื่อง ให้บีบ ก้านเบรกหลัง 1 ครั้ง คันล็อกจอดจะ รีเซ็ต/ปลดล็อกอัตโนมัติ ทำให้ยกเลิกฟังก์ชันล็อกจอด

หมายเหตุ: ก่อนออกรถ ต้องปลดคันล็อกจอดทุกครั้ง มิฉะนั้นเบรกหลังจะยังถูกล็อกอยู่ ซึ่งอาจทำให้ระบบเบรก ขัดข้อง หรือเสียหาย ได้

- ฟังก์ชันล็อกจอดมีไว้สำหรับใช้งาน ชั่วคราวเท่านั้น (เช่น จอดชั่วคราวบนทางลาด หรือหยุดรอสัญญาณไฟจราจร)
  การใช้งานเป็นเวลานานอาจส่งผลต่อ สมรรถนะและอายุการใช้งานของระบบเบรก
  การล็อกจอดนานเกินไปอาจทำให้ แรงดันในท่อเบรกลดลงทีละน้อย ส่งผลให้มีความเสี่ยงต่อการ ไหล/ถอยรถเอง
  แนะนำให้จำกัดการใช้ฟังก์ชันล็อกจอด ไม่เกินครั้งละ 15 นาที

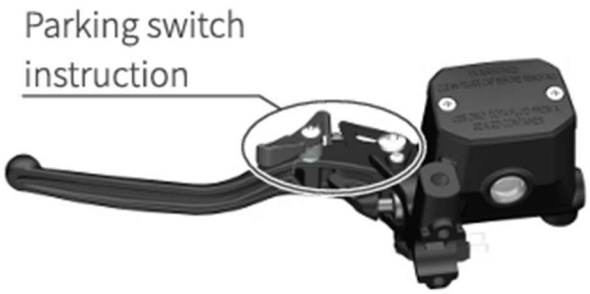

ปรับตั้งระบบกันสะเทือน

การปรับตั้งโช๊คอัพหน้า

ตัวปรับหน่วงแรงอัด (Compression Damping Adjuster: C)

ใช้ไขควงปากแบน หมุนตัวปรับ
(ช่วงการปรับประมาณ 4 รอบเต็ม)

ค่าตั้งจากโรงงาน :

หมุนไปทาง "+" ให้สุดก่อน แล้วหมุนย้อนกลับไปทาง "–" จำนวน 3.5 รอบ

- **หมุนไปทาง "+" = เพิ่มค่า Compression Damping (ช่วงล่างหนืดขึ้น/แข็งขึ้น)**
- **หมุนไปทาง "–" = ลดค่า Compression Damping (ช่วงล่างหนืดน้อยลง/นุ่มขึ้น)**

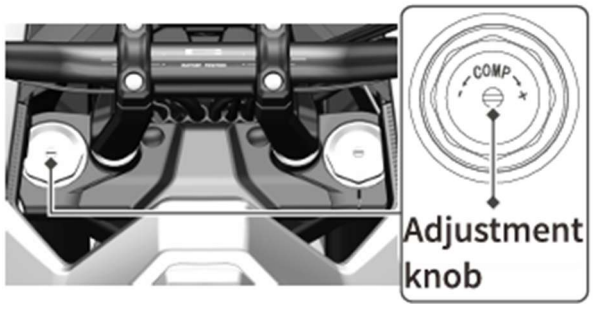

ตัวปรับหน่วงรีบาวด์ (Rebound Damping Adjuster: R)

ใช้ไขควงปากแบนหมุนตัวปรับ

(ช่วงการปรับประมาณ 4 รอบเต็ม)

ค่าตั้งจากโรงงาน :

หมุนไปทาง "+" ให้สุดก่อน แล้วหมุนย้อนกลับไปทาง "–" จำนวน 2.5 รอบ

- **หมุนไปทาง "+" = เพิ่มค่า Rebound Damping (รีบาวด์หนืดขึ้น/เด้งช้าลง/แข็งขึ้น)**
- **หมุนไปทาง "–" = ลดค่า Rebound Damping (รีบาวด์หนืดน้อยลง/เด้งเร็วขึ้น/นุ่มขึ้น)**

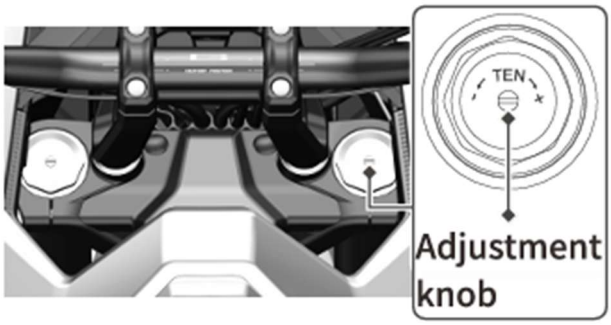

⚠ **คำเตือน :**

- ห้ามหมุนตัวปรับ เกินขีดจำกัดช่วงการปรับ

การปรับตั้งโช๊คอัพหลัง

สามารถปรับ พรีโหลด (preload) ของโช๊คอัพหลังได้ตามความต้องการของผู้ขับขี่ น้ำหนักบรรทุก สไตล์การขับขี่ และสภาพถนน โดยมี **ค่าพรีโหลดให้เลือก 5 ระดับ**

ให้ตั้งรถบนขาตั้งคู่ แล้วใช้เครื่องมือที่เหมาะสมหมุน ตัวปรับพรีโหลด (preload adjuster) ไปยังตำแหน่งที่ต้องการ:

- หมุนตามเข็มนาฬิกา (Clockwise) : เพิ่มพรีโหลด (ช่วงล่างแข็งขึ้น)
- หมุนทวนเข็มนาฬิกา (Counterclockwise) : ลดพรีโหลด (ช่วงล่างนุ่มขึ้น)

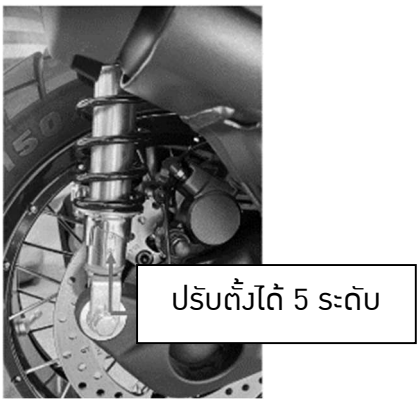

สายพาน

โปรดติดต่อตัวแทนจำหน่ายหรือศูนย์บริการ เพื่อขอรับการตรวจสอบและเปลี่ยนอะไหล่ตาม ตารางการบำรุงรักษา

⚠ **คำเตือน :**

- ก่อนติดตั้งฝาครอบห้องสายพาน ขอแนะนำให้ ทาจาระบี ทนความร้อนบาง ๆ บนโอริงทั้งสองตัว เพื่อให้ ติดตั้งฝาครอบห้องสายพานได้ง่ายยิ่งขึ้น (หากใช้น้ำมันหรือทามากเกินไป โปรดเช็ดส่วนเกินออกด้วยผ้าแห้งเพื่อ ป้องกันไม่ให้กระเด็นไปที่สายพาน และทำให้ สายพานลื่น)

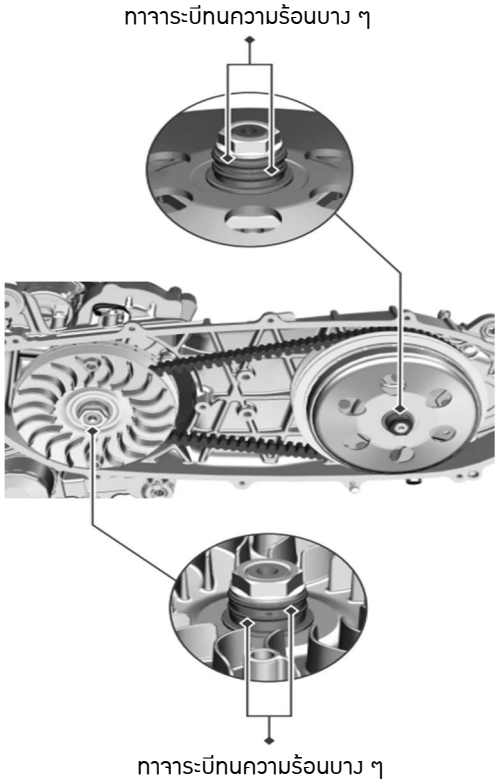

ยาง (การตรวจสอบและการเปลี่ยน)

ตรวจสอบแรงดันลมยาง

- ตรวจสอบแรงดันลมยางของคุณก่อนขับขี่บนถนนทุกครั้ง
- ให้ตรวจสอบแรงดันลมยางอย่างน้อยเดือนละครั้งหรือเมื่อคุณสังเกตเห็นว่าแรงดันลมยางไม่เพียงพอ
- ตรวจสอบแรงดันลมยาง หลังจากยางเย็นลง

แรงดันลมยางที่แนะนำ:

ล้อหน้า: 33 psi

ล้อหลัง: 33 psi

ตรวจสอบความเสียหายของยาง

- ตรวจสอบยางว่ามีรอยตัด รอยแตกร้าว ในด้านข้างหรือดอกยางหรือไม่
- ตรวจสอบแก้มยางว่ามีรอยโป่งพองหรือรอยโป่งพองที่ผิดปกติหรือไม่

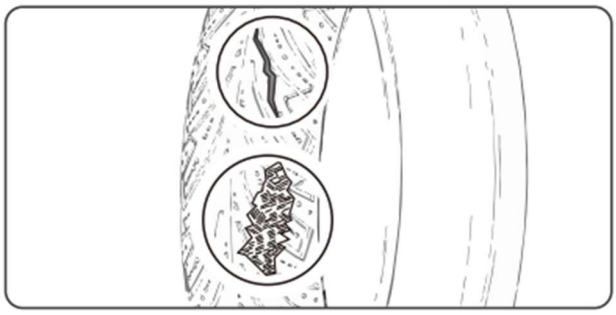

การตรวจสอบการสึกหรอที่ผิดปกติ

- ตรวจสอบพื้นผิวสัมผัสของยางว่ามีสัญญาณการสึกหรอที่ผิดปกติหรือไม่

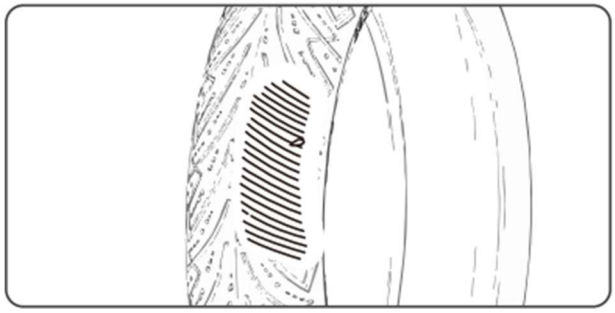

การตรวจสอบการสึกหรอของยาง

- ตรวจสอบเครื่องหมายบ่งชี้การสึกหรอของดอกยาง หากเห็นเครื่องหมายบ่งชี้การสึกหรอ ให้เปลี่ยนยางทันที เพื่อให้ขับขี่ได้อย่างปลอดภัยจำเป็นต้องเปลี่ยนยางเมื่อถึงความลึกของการสึกขั้นต่ำ

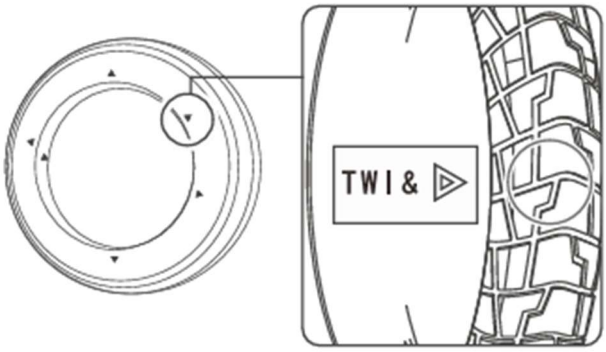

การเปลี่ยนยาง

- กรุณานำรถจักรยานยนต์ของคุณเข้ารับการเปลี่ยนยางที่ร้านที่ได้รับอนุญาตของ ZONTES
- สำหรับยางที่แนะนำ แรงดันลมยาง และความลึกของดอกยางขั้นต่ำ โปรดดู ข้อมูลจำเพาะทางเทคนิค

ทุกครั้งที่คุณเปลี่ยนยางให้ปฏิบัติตามแนวทางเหล่านี้:

- ใช้ยางที่แนะนำหรือผลิตภัณฑ์เทียบเท่าที่มีขนาด โครงสร้าง คลาสความเร็ว และการรับน้ำหนักเท่ากัน
- หลังจากติดตั้งยางแล้ว ให้ใช้ตัวถ่วงน้ำหนัก ZONTES ดั้งเดิม หรืออุปกรณ์เทียบเท่าเพื่อปรับสมดุลและจัดตำแหน่งล้อ
- รถจักรยานยนต์คันนี้ใช้ยางแบบไม่มียางใน ได้เท่านั้น ขอบล้อได้รับการออกแบบให้ใช้ยางแบบไม่มียางใน และเมื่อเร่งความเร็วหรือเบรกอย่างแรง ยางที่มียางในอาจเลื่อนบนขอบล้อได้ ทำเกิดเสียงดังได้

⚠ **คำเตือน :**

- การติดตั้งยางที่ไม่เหมาะสมอาจส่งผลต่อการทำงานและความเสถียร ซึ่งอาจนำไปสู่การเกิดอุบัติเหตุ การบาดเจ็บ หรือกระทั่งเสียชีวิตได้
- โปรดใช้ยางตามขนาดและประเภทที่แนะนำในคู่มือผู้ใช้ฉบับนี้

ตรวจสอบวงล้อและ จุกเติมลมก่อนขับขี่

สิ่งที่ต้องตรวจสอบก่อนออกเดินทาง:

ขอบล้อ (Rims): ตรวจดูว่ามีรอยร้าว, รอยบุบ หรือความเสียหายอื่น ๆ หรือไม่

ซี่ล้อ (Spokes): ตรวจสอบว่ามีซี่ล้อหลวม, หัก หรือบิดงอหรือไม่

จุกเติมลม (Valve): ตรวจเช็กตำแหน่งของวาล์วลมว่าอยู่ในสภาพปกติ ไม่มีรั่วซึม

⚠ **คำเตือน :**

- การใช้ยางที่สึกเกินไปหรือเติมลมยางไม่ถูกต้องอาจนำไปสู่อุบัติเหตุ ซึ่งส่งผลให้ได้รับบาดเจ็บสาหัสหรือเสียชีวิตได้
- โปรดปฏิบัติตามข้อมูลการเติมลมยางและแนวทางการบำรุงรักษาที่เกี่ยวข้องในคู่มือผู้ใช้

ล้อและเบรก

ขอบล้อและซี่ล้อ (Rims & Spokes)

เพื่อให้การขับขี่ปลอดภัย ควรตรวจสอบให้แน่ใจว่า:

- ล้อมีความสมบูรณ์ (ไม่มีรอยบุบหรือบิดงอ)
- ซี่ล้อที่เหมาะสม (ไม่แตกร้าว)

ทำไมถึงสำคัญ?

- ซี่ล้อเสียหายอาจทำให้รถเสียสมดุล
- หากล้อไม่สมดุล อาจเกิดการสั่นสะเทือนเมื่อขับขี่ที่ความเร็วสูง
- อาจเสี่ยงต่อการสูญเสียการควบคุมรถ

วิธีตรวจสอบและบำรุงรักษา

1. ตรวจดูขอบล้อและซี่ล้อว่ามีความเสียหายหรือไม่
2. ซี่ล้อเสียหาย (ควรให้ช่างผู้เชี่ยวชาญของ ZONTES ดำเนินการ)
3. หมุนล้อช้า ๆ แล้วสังเกตว่ามีการส่ายหรือผิดปกติหรือไม่

วิธีตรวจสอบน้ำมันเบรก

1. จอดรถในพื้นที่ราบและตั้งขาตั้งคู่เพื่อตั้งรถให้ตรง
2. ตรวจสอบระดับน้ำมันเบรก

- ล้อหน้า: ตรวจสอบระดับน้ำมันเบรก ว่าอยู่ ระหว่างขีดบน-ล่าง หรือไม่
- ล้อหลัง: ทำเช่นเดียวกันกับของล้อหน้า

3. หากระดับน้ำมันเบรกต่ำกว่าขีดล่าง:

- ตรวจสอบการสึกหรอของผ้าเบรก
- หากผ้าเบรกยังไม่สึกมาก อาจมีปัญหาน้ำมันเบรกรั่ว ควรนำรถเข้าศูนย์บริการเพื่อแก้ไข

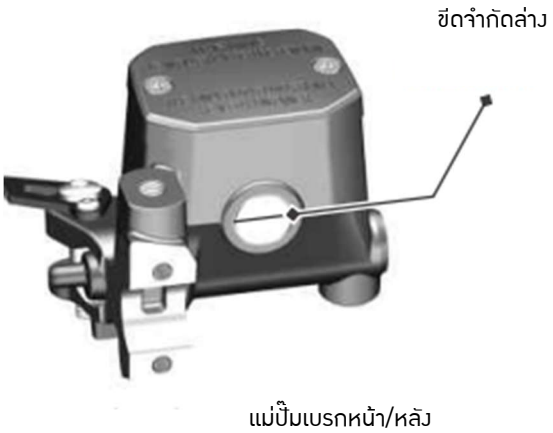

ตรวจสอบผ้าเบรก

ตรวจสอบการสึกหรอของผ้าเบรกหน้าและหลัง โดยสามารถดูได้จากเครื่องหมายความสึกหรอ

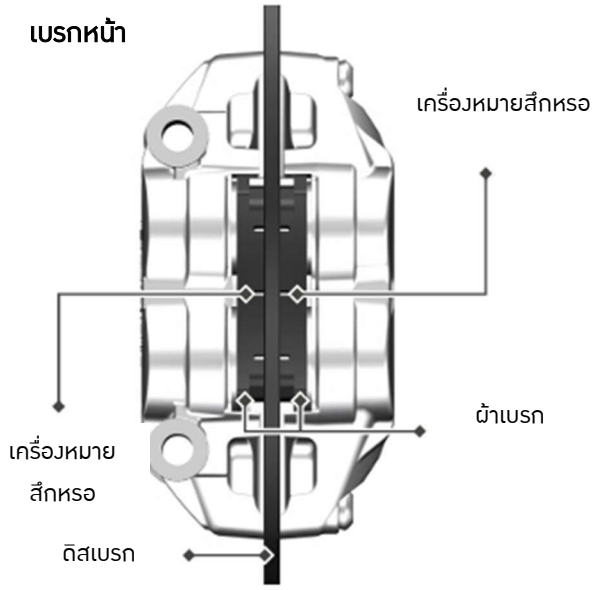

เบรกหลัง

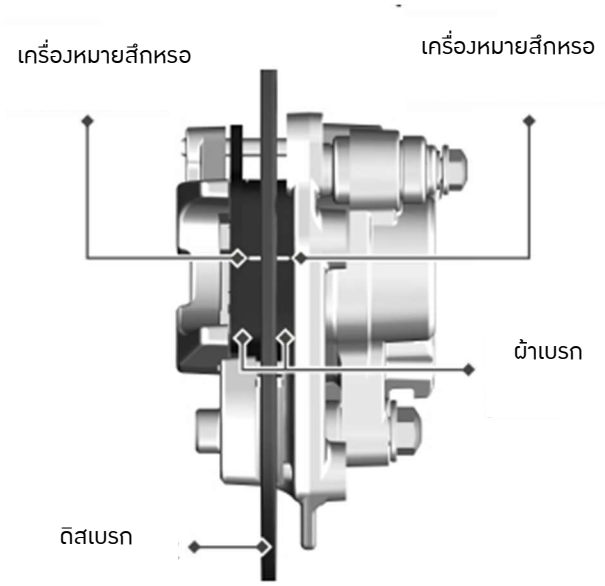

วิธีตรวจสอบผ้าเบรก

1.ล้อหน้า:

- ตรวจสอบผ้าเบรกจากด้านหน้าของคาลิเปอร์เบรก
- ตรวจสอบทั้ง คาลิเปอร์ซ้ายและขวา

2.ล้อหลัง:

- ตรวจสอบผ้าเบรกจากด้านหลังขวาของตัวรถ

3.หากผ้าเบรกสึกหรอมากเกินไป

- ควรนำรถเข้าศูนย์บริการ ZONTES
- ต้องเปลี่ยนผ้าเบรกเป็นคู่ (ซ้าย-ขวา) พร้อมกันเสมอ

การปรับตั้งไฟส่องสว่าง

1. ไฟหน้ามีจุดปรับระดับ แยกอิสระ 2 ตำแหน่ง (ซ้ายและขวา) ซึ่งสามารถมองเห็นได้จากด้านล่างของแฟริ่งหน้า

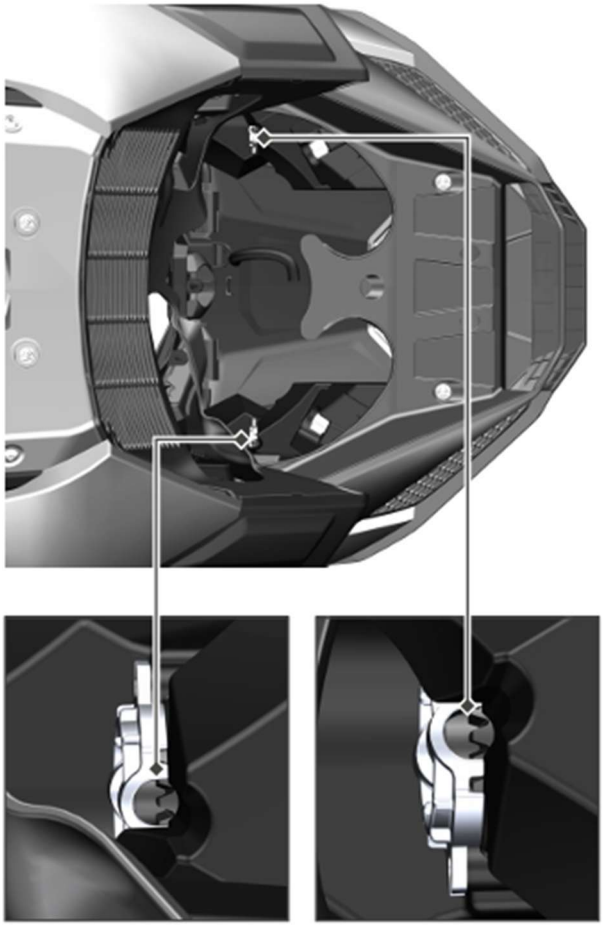

2. ใช้ไขควงแฉกขนาด 6 × 150–200 มม. สอดเข้าไปที่รูปรับตั้ง

- หมุน ทวนเข็มนาฬิกา (Counterclockwise) : ปรับลำแสงให้ต่ำลง
- หมุน ตามเข็มนาฬิกา (Clockwise) : ปรับลำแสงให้สูงขึ้น

ให้แน่ใจว่าไขควง จับ/เข้ากับฟันเฟืองหรือร่องของสกรูปรับ ได้แน่นหนา เพื่อให้เข้าถึงได้ง่ายขึ้น ให้หมุนแฮนด์ไปทางด้านที่กำลังปรับเพื่อเพิ่มพื้นที่ในการทำงาน

การติดตั้งอุปกรณ์ไฟฟ้า

รถจักรยานยนต์คันนี้จากโรงงานได้เตรียม/ติดตั้งไว้แล้ว ได้แก่

- พอร์ตสำหรับต่ออุปกรณ์ไฟสปอตไลต์ (spotlight modification interface)
- ปลั๊กอิมโมบิไลเซอร์ (immobilizer plug)
- พอร์ตวินิจฉัย OBD (OBD diagnostic interface)

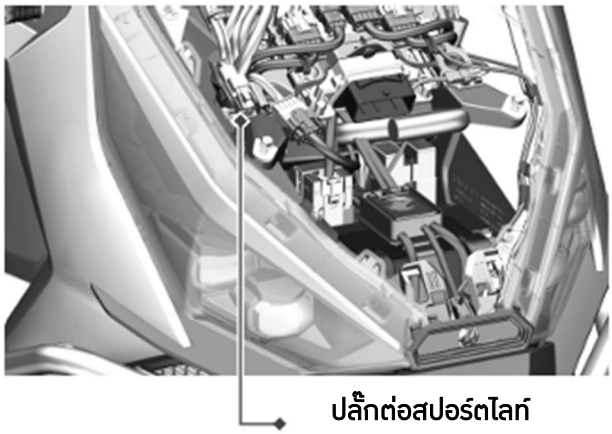

ถอดชุดเปลือกด้านหน้าจะพบกับปลั๊กต่อสปอร์ตไลท์

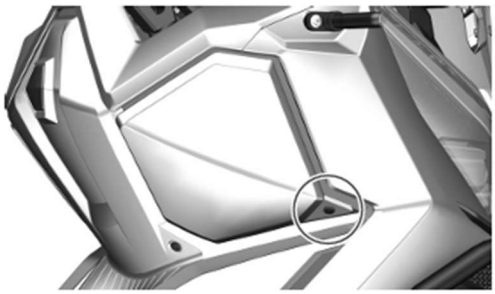

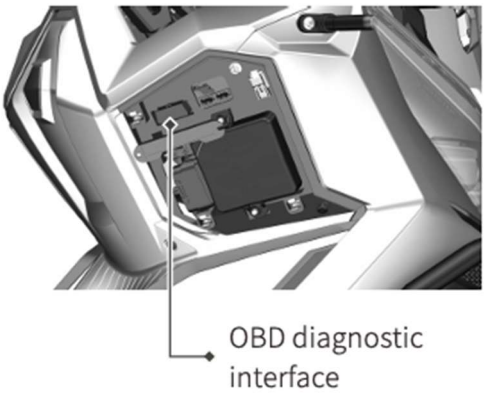

ถอดชุดเปลือกด้านหน้าด้านขวาจะพบกับจุดเชื่อมต่อ OBD

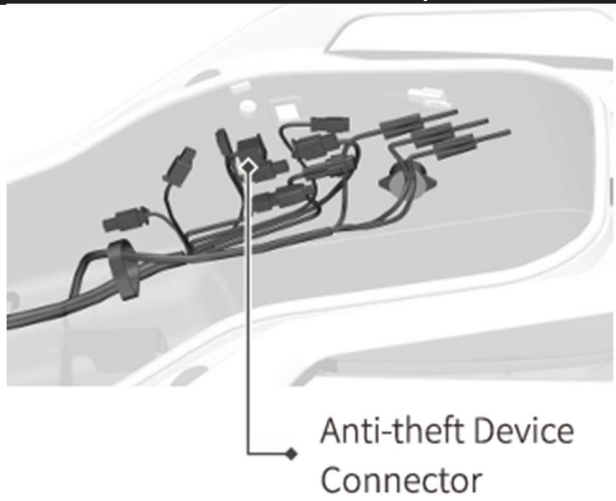

ชุดสัญญาณกันขโมย อยู่บริเวณด้านหลังขวา สามารถพบได้เมื่อยกกล่องสัมภาระออก

⚠ **คำเตือน :**

- ห้ามชาร์จอุปกรณ์ไฟฟ้า เช่น GPS, ไฟตัดหมอก และอุปกรณ์อื่น ๆ โดยตรง กับขั้วบวกและขั้วลบของแบตเตอรี่
- ห้ามเดินสายไฟของอุปกรณ์ไฟฟ้าใกล้กับพื้นที่รอบแบตเตอรี่
- การติดตั้งอุปกรณ์ไฟฟ้า ต้องอยู่ห่างจาก ECU ของระบบจ่ายน้ำมันแบบหัวฉีด (EFI ECU), ชุดรีเลย์รวม และตัวควบคุม PKE อย่างน้อย 30 ซม.
- หากมีการตัดสายไฟ ดัดแปลง หรือติดตั้งโดยไม่ได้รับอนุญาต หรือ ไม่ได้ติดตั้งตามข้อกำหนด **ผู้ใช้รถต้องรับผิดชอบผลที่ตามมาเอง**
- กำลังไฟฟ้ารวมของอุปกรณ์ไฟฟ้าภายนอกต้องไม่เกิน 60 W และ ห้ามใช้ไฟสปอตไลท์ขณะจอดเดินเบา (Idle speed)

ตำแหน่งฟิวส์

ถอดหมุดสองตัวออกและฟิวส์อยู่บริเวณตัวถังด้านซ้าย

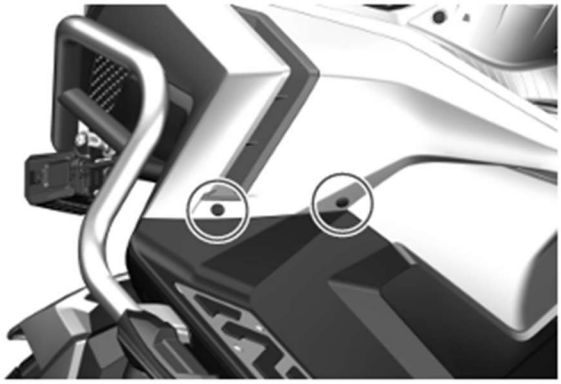

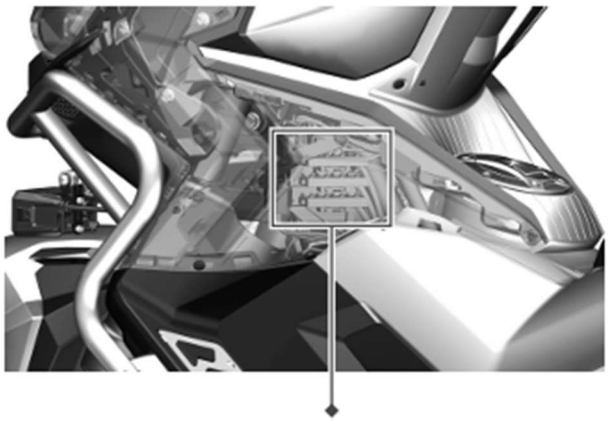

ฟิวส์

รีเลย์สตาร์ทอยู่ใต้ ฝาครอบหัวรถ (head cover)
โปรดอ้างอิงหัวข้อ “Lithium-Ion Battery” สำหรับขั้นตอนการถอดฝาครอบหัวรถเพื่อเข้าถึงรีเลย์ดังกล่าว

รีเลย์สตาร์ท

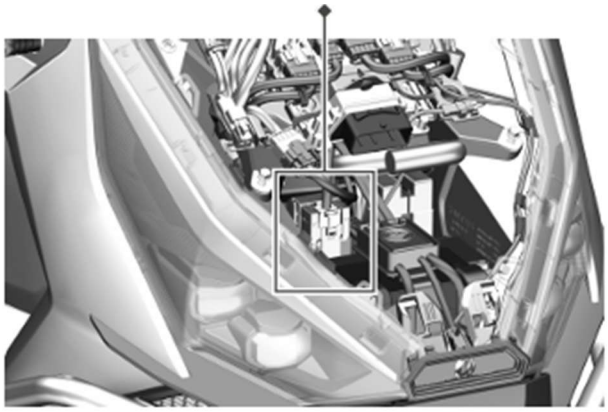

ฟิวส์ (Fuse)

ตำแหน่งฟิวส์

- กล่องฟิวส์หลัก ชุดที่ 1 (Main fuse box 1): มี ฟิวส์หลัก, ฟิวส์ ECM, ฟิวส์ไฟเลี้ยงคงที่ (Constant power supply fuse), ฟิวส์มอเตอร์ ABS และ ฟิวส์สำรอง 4 ตัว
- กล่องฟิวส์หลัก ชุดที่ 2 (Main fuse box 2): มี ฟิวส์ ABS ECU, ฟิวส์ไฟส่องสว่าง (Lighting fuse), ฟิวส์คอนโทรลเลอร์ (Controller fuse), ฟิวส์ปั๊มน้ำมันเชื้อเพลิง (Fuel pump fuse) และ ฟิวส์สำรอง 4 ตัว
- กล่องฟิวส์เสริม (Auxiliary fuse box): มี ฟิวส์สตาร์ท (Starting fuse), ฟิวส์ ABS, ฟิวส์เสริม (Auxiliary fuse), ฟิวส์อื่น ๆ และ ฟิวส์สำรอง 2 ตัว

หน้าที่การป้องกันของฟิวส์

1. ฟิวส์หลัก ป้องกันวงจรทั้งหมด
2. ฟิวส์ ECM ป้องกัน: ECM, รีเลย์หลัก ECM, รีเลย์ปั๊มน้ำมันเชื้อเพลิง, รีเลย์ช่วยสตาร์ท, รีเลย์ไฟเบรก, รีเลย์ไฟหน้า/ไฟส่องสว่าง, โซลินอยด์วาล์วคาร์บอนแคนิสเตอร์, คอยล์จุดระเบิด, ชุดแรงดันสูง (High-pressure pack), หัวฉีดน้ำมันเชื้อเพลิง และเซนเซอร์ออกซิเจน (O_2)
3. ฟิวส์ไฟเลี้ยงคงที่ ป้องกัน: พัดลมหม้อน้ำ, ชุดหน้าปัด และขั้วต่ออุปกรณ์กันขโมย
4. ฟิวส์มอเตอร์ ABS ป้องกัน: มอเตอร์ ABS และปั๊ม ABS
5. ฟิวส์ ABS ECU ป้องกัน: กล่อง ABS ECU
6. ฟิวส์ไฟส่องสว่าง ป้องกัน: ไฟหน้า และวงจรไฟสปอตไลต์/วงจรดัดแปลงไฟสปอตไลต์
7. ฟิวส์คอนโทรลเลอร์ ป้องกัน: กล่องควบคุมอัจฉริยะ (Intelligent control box)
8. ฟิวส์ปั๊มน้ำมันเชื้อเพลิง ป้องกัน: วงจรปั๊มน้ำมันเชื้อเพลิง
9. ฟิวส์สตาร์ท ป้องกัน: วงจรสตาร์ท
10. ฟิวส์ ABS ป้องกัน: กล่องควบคุม ABS (ABS controller)
11. ฟิวส์เสริม (Auxiliary fuses) ใช้ป้องกันวงจรอุปกรณ์เสริมต่าง ๆ ได้แก่ ไฟหรี่/ไฟตำแหน่ง, ไฟเลี้ยว, ไฟท้าย, ไฟเบรก, ไฟส่องป้ายทะเบียน, แตร, และ ไฟขอทาง เป็นต้น
12. ฟิวส์อื่น ๆ (Other fuses) ใช้ป้องกัน ชุดหน้าปัด, ขั้วต่ออุปกรณ์กันขโมย, และ สาย ACC ของขั้วต่อ OBD

⚠ **อันตราย**

- ห้ามใช้ฟิวส์ชนิดที่ไม่ได้ระบุไว้เข้ามาแทนที่ หรือการต่อระบบโดยตรงโดยไม่ผ่านฟิวส์ เพราะอาจทำให้รถจักรยานยนต์ทำงานได้ไม่เต็มประสิทธิภาพ หรือหากมีการลัดวงจรในระบบไฟฟ้า อาจทำให้เกิดไฟไหม้ได้

⚠ **ข้อควรทราบ**

- ใช้ฟิวส์ที่ทนกระแสได้ตามที่ระบุไว้เท่านั้น ถ้าหากพบว่าฟิวส์ขาดบ่อย ควรนำรถเข้าศูนย์บริการเพื่อทำการตรวจสอบทันที

การแก้ไขปัญหา

เนื้อหาเกี่ยวกับการแก้ไขปัญหาสามารถช่วยคุณค้นหาสาเหตุของปัญหาที่พบบ่อยได้ง่ายขึ้น

⚠ **คำเตือน**

- การบำรุงรักษาและปรับตั้งที่ไม่เหมาะสม อาจทำให้รถจักรยานยนต์ได้รับความเสียหาย โดยไม่สามารถระบุสาเหตุที่ผิดปกติได้ ความเสียหายดังกล่าวอาจจะไม่ได้รับการคุ้มครองภายใต้การรับประกันคุณภาพ หากไม่แน่ใจว่าจะใช้งานอย่างถูกต้องได้อย่างไร โปรดติดต่อศูนย์บริการ
- ก่อนที่จะแก้ไขปัญหา โปรดติดต่อ ศูนย์บริการมาตราฐาน เพื่อแก้ไขปัญหาให้กับคุณ หากเครื่องยนต์สตาร์ทไม่ติดให้ปฏิบัติตามการตรวจสอบต่อไปนี้เพื่อหาสาเหตุ

การตรวจสอบระบบน้ำมันเชื้อเพลิง

หากไฟแสดงสถานะความผิดปกติของ เครื่องยนต์บนหน้าปัดมาตรวัดสว่างขึ้น แสดงว่าเกิดปัญหาขึ้นกับระบบจ่ายน้ำมันเชื้อเพลิง โปรดนำรถจักรยานยนต์เข้าตรวจเช็กที่ศูนย์บริการ

เครื่องยนต์ไม่มีกำลัง

- ตรวจสอบให้แน่ใจว่ามี น้ำมันเชื้อเพลิงเพียงพอในถัง
- หากไฟเครื่องยนต์ ติดขึ้นระหว่างการใช้งานหลังจากสตาร์ทติดแล้ว แสดงว่า ระบบหัวฉีด/ระบบฉีดเชื้อเพลิงทำงานผิดปกติ ให้ติดต่อ ศูนย์บริการที่ได้รับอนุญาต เพื่อทำการตรวจสอบ
- ตรวจสอบการทำงานของ ระบบจุดว่าปกติหรือไม่
- ตรวจสอบรอบเดินเบาโดยค่าที่ถูกต้องคือ 1600 ± 100 rpm

⚠ **อันตราย**

- ห้ามปล่อยให้น้ำมันเชื้อเพลิงหกลงพื้น ให้ รองเก็บในภาชนะ
- เก็บน้ำมันเชื้อเพลิงให้ห่างจาก เครื่องยนต์ร้อน และท่อไอเสีย
- ตรวจเช็ก/ปฏิบัติงานในบริเวณที่ห่างจาก เปลวไฟ, แหล่งจุดติดไฟ, และ แหล่งความร้อน

อาการ: กำลังเครื่องยนต์ไม่เพียงพอ

หากกำลังเครื่องยนต์ลดลงอย่างชัดเจน หรือความเร็วสูงสุดลดลงมาก อาจบ่งชี้ว่า **ระบบเชื้อเพลิงอุดตัน** ทำให้เครื่องยนต์ทำงานผิดปกติ ให้รีบนำรถเข้ารับการตรวจสอบที่ **ศูนย์บริการที่ได้รับอนุญาต** ทันที

⚠ **คำเตือน**

- ปัญหาระบบน้ำมันเชื้อเพลิงอุดตันอาจมี สาเหตุมาจากน้ำมันเชื้อเพลิงที่ไม่สะอาดหรืออาจมาจากสาเหตุอื่น
- สำหรับรถจักรยานยนต์ใหม่หรือรถจักรยานยนต์ ที่ไม่มีน้ำมันเชื้อเพลิงในถังหรือน้ำมันเชื้อเพลิงหมด โปรดอย่าเปิดสวิตช์เครื่องยนต์ ควรตรวจสอบให้แน่ใจว่าได้เติมน้ำมันเชื้อเพลิงแล้ว จึงเปิดสวิตช์ ไม่เช่นนั้นปั๊มน้ำมันเชื้อเพลิงจะทำงานโดยไม่มีน้ำเชื้อเพลิง จะทำให้ส่งผลกระทบร้ายแรงต่ออายุการใช้งานของปั๊มน้ำมันเชื้อเพลิง

Catalyst

Catalyst สามารถลดมลภาวะที่รถจักรยานยนต์ปล่อยออกมาเพื่อปกป้องสิ่งแวดล้อมและเนื่องจาก ตัว Catalyst ได้รับการออกแบบภายใต้สมมติฐานของ รถจักรยานยนต์ที่ใช้น้ำมันเบนซินไร้สารตะกั่ว ตามปกติจึงห้ามไม่ให้ใช้น้ำมันเบนซินประเภท มีสารตะกั่วกับรถจักรยานยนต์ของคุณ เนื่องจากสารตะกั่วจะทำ ให้เกิดมลภาวะ และระบบการบำบัดของตัวCatalyst จะด้อยประสิทธิภาพ นอกจากนี้เครื่องยนต์ที่มีการจุดระเบิดไม่สมบูรณ์อาจมีผลต่อประสิทธิภาพการบำบัดไอเสียของตัว Catalyst ได้เช่นกัน

สำหรับรถจักรยานยนต์ที่ มีการดัดแปลงท่อไอเสีย หรือการขับขี่ที่ใช้ความเร็วสูงติดต่อกันเป็นเวลานาน ความร้อนสะสมของเครื่องยนต์ ที่สะสมอยู่ที่ท่อไอเสีย ก็อาจมีผลต่อประสิทธิภาพการบำบัดของตัว Catalyst ได้ และอาจทำให้ตัว Catalyst เสื่อมสภาพก่อนเวลาอันควร ดังนั้น ควรตรวจสอบการทำงานของระบบจุดระเบิดว่าสมบูรณ์หรือไม่ และไม่ขับขี่ด้วยความเร็วสูงติดต่อกันเป็นเวลานาน

การทำความสะอาด Catalyst

เพื่อลดคราบคาร์บอนให้เหลือน้อยที่สุด
โปรดทำตามคำแนะนำดังต่อไปนี้

1. หากขับขี่รถจักรยานยนต์ในระยะทางสั้น ๆ เป็นปกติ ที่รอบปานกลาง หรือขับขี่ที่ประมาณ 5,000 rpm เป็นระยะเวลานาน แนะนำให้ทำความสะอาดคราบคาร์บอนทุก ๆ 5,000 km หรือทุก ๆ 6 เดือน หากขับขี่รถจักรยานยนต์ที่ 5,000 rpm บ่อยครั้งและรถจักรยานยนต์ได้มีการอุ่นเครื่องอย่างเต็มที่ก่อนการใช้งาน รอบการทำความสะอาดคราบเขม่า สามารถยืดออกไปเป็นทุก ๆ 10,000 กม. หรือทุก ๆ 12 เดือนก็ได้
2. หากรถจักรยานยนต์สตาร์ทติดยาก ให้ถอดหัวเทียนออก แล้วทำความสะอาดหัวเทียนจากนั้นทำความสะอาดกระบอกสูบ โดยบีบคันเบรกหลังบิดคันเร่งให้สุดค้างไว้เป็นเวลา 3 วินาที จากนั้นกดปุ่มสตาร์ท เพื่อสตาร์ทเครื่องยนต์ เป็นเวลา 3 วินาที ทำซ้ำ 3 – 4 ครั้ง

การทำความสะอาด คราบคาร์บอนมีอยู่หลายวิธีดังนี้

1. การทำความสะอาดคราบคาร์บอน ในระหว่างการขับขี่และเมื่อสภาพเอื้ออำนวย ให้เร่งเครื่องตามความเหมาะสมเพื่อเพิ่มความเร็วของรถจักรยานยนต์ยนต์ให้เกิน 7,000 rpm แล้วขับขี่เป็นเวลาสะสมไม่น้อยกว่า 2 นาที วิธีนี้จะช่วยให้ทำความสะอาดคราบคาร์บอนได้
2. ใช้สารทำความสะอาดระบบบำบัดไอเสีย**Catalyst** แบรนด์ชั้นนำทั่วไปเพื่อทำความสะอาดคราบคาร์บอนได้โดยใช้ตามคำแนะนำของแต่ละแบรนด์ที่ระบุไว้ อย่างไรก็ตามไม่แนะนำให้ใช้บ่อยครั้ง เนื่องจากอาจทำให้ท่อไอเสียเสียหายได้
3. ใช้สารทำความสะอาดลิ้นปีกผีเสื้อเพื่อ ทำความสะอาดคราบเขม่าที่เรือนลิ้นชุดปีกผีเสื้อ โดยถอดสเต็ปเปอร์มอเตอร์ ออกจากลิ้นปีกผีเสื้อ อย่าถอดเซนเซอร์อื่น ๆ ออกจากตัวชุดลิ้นปีกผีเสื้อ ไม่เช่นนั้นอาจส่งผลให้รถจักรยานยนต์ทำงาน ที่รอบเดินเบาผิดปกติ หากคุณจำเป็นต้อง ถอดประกอบและแก้ไขปัญหา โปรดติดต่อศูนย์บริการ ฉีดพ่นสารทำความสะอาดลิ้นปีก ผีเสื้อบาง ๆ ด้านในลิ้นปีกผีเสื้อและ รอบ ๆ แผ่นตัวลิ้น จากนั้นใช้ผ้าเช็ดทำความสะอาด คราบเขม่าบนฝาปิด สเต็ปเปอร์มอเตอร์

ข้อควรระวังสำหรับระบบ EFI

1. ก่อนติดตั้งแบตเตอรี่กับรถจักรยานยนต์คันใหม่ ตรวจสอบว่าขั้วต่อสายไฟของส่วนประกอบการจ่ายน้ำมันเชื้อเพลิงที่ควบคุมด้วยอิเล็กทรอนิกส์เชื่อมต่ออย่างแน่นหนา และ รวมถึงติดตั้งเซนเซอร์ออกซิเจน แล้วเติมน้ำมันเชื้อเพลิงแล้ว
2. การติดตั้งแบตเตอรี่ ให้ติดตั้งขั้วบวกก่อน แล้วจึงติดตั้งขั้วลบ เพื่อเป็นการป้องกันการลัดวงจรขณะทำการติดตั้ง และต้องใช้เครื่องมือขันยึดขั้วแบตเตอรี่ให้แน่นทั้งขั้วบวกและขั้วลบ
3. โปรดรักษาระดับน้ำมันเชื้อเพลิง ควรรักษาระดับน้ำมันเชื้อเพลิงในถัง อย่างน้อยไม่ควรต่ำกว่า 3 ลิตร เพราะระดับน้ำมันเชื้อเพลิงที่ต่ำเกินไปจะส่งผลต่ออายุการใช้งานของปั๊มน้ำมันเชื้อเพลิง ควรเติมน้ำมันเชื้อเพลิงทันทีที่ขีดวัดระดับน้ำมันเชื้อเพลิงอยู่ที่ ระดับ 1
4. โปรดให้ความสำคัญกับการรีเซ็ต ECU แต่ละรายการของระบบการจ่ายน้ำมันเชื้อเพลิงแบบอิเล็กทรอนิกส์ เมื่อติดตั้งแบตเตอรี่ใหม่ รวมถึงเมื่อสตาร์ทหรือขับขี่รถจักรยานยนต์ แล้วมีปัญหาระบบไฟฟ้าขัดข้อง แบตเตอรี่จะรีสตาร์ท ระบบการทำงานของเครื่องยนต์ อาจทำให้เครื่องยนต์ทำงานที่รอบเดินเบาผิดปกติ รวมถึงการเปลี่ยนฟิวส์

โดยขั้นตอนมี ดังนี้

- จอดรถจักรยานยนต์ในที่ราบด้วยขาตั้งคู่
- เปิดสวิตซ์ระบบไฟฟ้าและสวิตซ์ OFF – RUN
- กำคันเบรกให้แน่น
- สตาร์ทเครื่องยนต์และติดเครื่องบิดคันเร่ง ไปที่ประมาณ 3,000 RPM
- ปล่อยคันเร่งแล้วปิด OFF – RUN
- สตาร์ทเครื่องหลัง จากเวลาผ่านไป 5 วินาที

5. หากจอดรถจักรยานยนต์นานเกินกว่า 3 ชั่วโมง จำเป็นต้องให้ปั๊มน้ำมันเชื้อเพลิงสร้างแรงดันให้เพียงพอเสียก่อนจึงทำการสตาร์ทเครื่องยนต์ สามารถสังเกตได้จาก เมื่อเปิดสวิตซ์ระบบไฟฟ้าแล้ว จะได้ยินเสียงปั๊มน้ำมันเชื้อเพลิงที่อยู่ในถังน้ำมันเชื้อเพลิงทำงาน แล้วรอจนปั๊มน้ำมันเชื้อเพลิงหยุดการทำงานเสียก่อนจึงทำการสตาร์ทเครื่องยนต์
6. หากสตาร์ทเครื่องยนต์ไม่ติด หลังจากพยายามสตาร์ทหลายครั้งแสดงว่าภายในห้องเผาไหม้อาจมีน้ำมันเชื้อเพลิงส่วนเกิน ให้ทำการไล่น้ำมันเชื้อเพลิงส่วนเกินดังนี้ ถอดหัวเทียนและเช็ดหัวเทียนให้แห้ง แล้วบิดคันเร่งให้สุดค้างไว้เป็นเวลา 3 วินาที จากนั้นกดปุ่มสตาร์ทเป็นเวลา 3 วินาที ทำซ้ำ 3 – 4 ครั้ง เพื่อขับไล่น้ำมันเชื้อเพลิงส่วนเกิน
7. หากแรงดันไฟฟ้าของแบตเตอรี่ บนมาตรวัดกะพริบแสดงว่าแรงดันไฟฟ้าของ แบตเตอรี่ต่ำ โปรดทำการชาร์จแบตเตอรี่ทันที แรงดันไฟฟ้าที่ต่ำเกินไปอาจทำให้ส่วนประกอบของระบบการจ่ายน้ำมันเชื้อเพลิงแบบอิเล็กทรอนิกส์ ทำงานไม่ถูกต้องจึงไม่สามารถสตาร์ทเครื่องยนต์ให้ติดได้ หรือสตาร์ทติดยาก

⚠ คำเตือน

- สำหรับรถจักรยานยนต์ใหม่หรือรถจักรยานยนต์ที่น้ำมันเชื้อเพลิงหมด โปรดอย่าเปิดสวิตซ์กุญแจ ตรวจสอบให้แน่ใจว่าก่อนเปิดสวิตซ์กุญแจได้ทำการเติมน้ำมันเชื้อเพลิงเรียบร้อยแล้ว ไม่เช่นนั้นปั๊มน้ำมันเชื้อเพลิง จะทำงานโดยไม่มีน้ำมันเชื้อเพลิงอยู่ในระบบ ซึ่งจะส่งผลให้ปั๊มน้ำมันเชื้อเพลิงเสียหาย

⚠ คำเตือน

- ห้ามเสียบ ถอด หรือดัดแปลงปลั๊กสายไฟของส่วนประกอบต่าง ๆ ในระบบ EFI และห้ามทำความสะอาดโดยใช้น้ำล้างโดยเด็ดขาด

⚠ ข้อควรทราบ

- หากไฟแสดงสถานะความผิดปกติ ติดขึ้นในขณะเครื่องยนต์ทำงาน และกะพริบหลังจากดับเครื่องยนต์ กรณีนี้เป็นความผิดปกติที่ อาจเกิดขึ้นชั่วคราวซึ่งไม่มีผลกระทบต่อรถจักรยานยนต์ โดยไฟสถานะดังกล่าวจะดับไปเองในภายหลัง

1. ในระหว่างการทำงานของเครื่องยนต์หากไฟแสดงสถานะรูปเครื่องเปิดอยู่แสดงว่ามีข้อบกพร่องในชิ้นส่วน EFI ที่ต้องแก้ไข คุณสามารถอ่านรหัสความผิดปกติได้โดยตรงในหน้าข้อมูลข้อผิดพลาดในเมนูเครื่องมือ หรืออ่านรหัสความผิดปกติในแอปอัจฉริยะ ZONTES

ZONTES intelligent APP QR code

2. ใช้เครื่องมือวิเคราะห์ปัญหาเพื่อแก้ไข รหัสความผิดปกติ หลังจากเปิดระบบไฟฟ้า ของรถจักรยานยนต์แล้ว เชื่อมต่อเครื่องมือวิเคราะห์ปัญหากับขั้วต่อ OBD ในกล่องเก็บสัมภาระด้านซ้าย และแก้ไขรหัส ความผิดปกติ ตามขั้นตอนการใช้งานของ เครื่องมือวินิจฉัย

⚠ **คำเตือน**

- ไฟแสดงความผิดปกติจะไม่ติดในระหว่างเครื่องยนต์ทำงาน แต่จะกะพริบหลังจากดับเครื่องยนต์ นั่นเป็นความผิดปกติที่เกิดขึ้นตามประวัติเดิมที่เคยมีปัญหาความผิดปกติ ซึ่งไม่มีผลกระทบต่อระบบของรถจักรยานยนต์แต่อย่างใด และจะหายไปเองโดยอัตโนมัติในอนาคต

รหัสความผิดปกติ

SN	Fault codes	Fault code description
1	P0571	Brake light signal circuit malfunction
2	P0118	Engine coolant temperature sensor circuit voltage too high
3	P0117	Engine coolant temperature sensor circuit voltage too low
4	P0121	Electronic throttle position sensor 1-2 signal irrational
5	P0123	Electronic throttle position sensor 1 signal circuit voltage too high
6	P0122	Electronic throttle position sensor 1 signal circuit voltage too low
7	P0223	Electronic throttle position sensor 2 signal circuit voltage too high
8	P0222	Electronic throttle position sensor 2 signal circuit voltage too low
9	P0108	Intake manifold pressure sensor voltage too high
10	P0107	Intake manifold pressure sensor voltage too low
11	P2106	Electronic throttle drive stage fault (open circuit)
12	P1568	Return spring check maximum fault
13	P1545	DVE position deviation fault
14	P1559	Throttle jump position self-learning fault
15	P1579	Electronic throttle self-learning conditions not met
16	P1564	System voltage does not meet electronic throttle self-learning conditions
17	P1565	Throttle mechanical lower stop re-self-learning fault
18	P0262	Cylinder 1 injector control circuit voltage too low
19	P0261	Cylinder 1 injector control circuit voltage too low
20	P0201	Cylinder 1 injector control circuit open
21	P0322	RPM sensor signal loss fault
22	P0031	RPM sensor signal loss fault
23	P0032	Bank1 oxygen sensor heating voltage too high
24	P0031	Bank1 oxygen sensor heating voltage too low
25	P0113	Intake air temperature sensor circuit voltage too high
26	P0112	Intake air temperature sensor circuit voltage too low
27	P0629	Intake air temperature sensor circuit voltage too high

รหัสความผิดปกติ

SN	Fault codes	Fault code description
28	P0628	Fuel pump relay control circuit fault
29	P0627	Fuel pump relay control circuit fault
30	P0692	Fan control circuit voltage too high
31	P0691	Fan Control Circuit Voltage Too Low
32	P0480	Cooling Fan Control Circuit Open
33	P0132	Bank 1 Oxygen Sensor Signal Voltage Too High
34	P0131	Bank 1 Oxygen Sensor Signal Voltage Too Low
35	P0134	Bank 1 Oxygen Sensor Signal Circuit Open
36	P060D	Secondary Throttle Pedal Signal Plausibility Fault
37	P061C	Secondary Engine Speed Monitoring Fault
38	P1527	Primary Safety Fuel Cutoff Monitoring Fault
39	P1528	Secondary Safety Fuel Cutoff Monitoring Fault
40	P1530	Electronic Control Unit (ECU) Fault Causing Irreversible Injection Cut-Off (ICO)
41	P061A	Secondary Torque Monitoring Fault
42	P1573	Monitoring Error Response Fault
43	P2123	Electronic Throttle Pedal Position Sensor 1 Signal Voltage Too High
44	P2128	Electronic Throttle Pedal Position Sensor 2 Signal Voltage Too High
45	P2122	Electronic Throttle Pedal Position Sensor 1 Signal Voltage Too Low
46	P2127	Electronic Throttle Pedal Position Sensor 2 Signal Voltage Too Low
47	P0651	5V Power Supply Module 2 Malfunction
48	P2138	Electronic Throttle Pedal Position Sensor Signal Implausible
49	P0459	Canister Purge Valve Control Circuit Voltage Too High
50	P0458	Canister Purge Valve Control Circuit Voltage Too Low
50	P0444	Canister Purge Valve Control Circuit Open
52	P0563	System Battery Voltage Too High
53	P06B8	Error Reading/Writing NVM Block

การจัดเก็บรถจักรยานยนต์เมื่อไม่ได้ใช้งานเป็นเวลานาน

หากคุณคาดว่ารถจักรยานยนต์ของคุณจะต้องจอดไว้โดยไม่ได้ใช้งานเป็นระยะเวลาที่ยาวนาน คุณจะต้องทำการบำรุงรักษาก่อนที่จะทำการจอด แนะนำให้คุณนำรถจักรยานยนต์ของคุณเข้าบำรุงรักษาก่อนที่จะจอดเป็นเวลานาน และขอคำแนะนำจากศูนย์บริการได้

การจัดเก็บรถจักรยานยนต์

ล้างรถจักรยานยนต์ของคุณให้สะอาดจอดรถจักรยานยนต์ของคุณโดยใช้ขาตั้งคู่และจอดบนพื้นราบ หมุนแฮนด์บังคับเลี้ยวไปทางซ้ายและกดปุ่มระบบไฟฟ้า (สวิตช์อินเทอร์ล็อก)บนสวิตช์มือขวาค้างไว้ รถจักรยานยนต์ทั้งคันจะปิดระบบไฟฟ้าและล็อกคอโดยอัตโนมัติ

น้ำมันเชื้อเพลิง

ดูดน้ำมันเชื้อเพลิงออกจากถังน้ำมันเชื้อเพลิงจนหมด เนื่องจากน้ำมันเชื้อเพลิงที่ค้างอยู่ในถังของรถจักรยานยนต์ที่จอดไว้และไม่ได้ใช้งานเป็นเวลานานอาจเสื่อมสภาพ และอาจส่งผลให้อุปกรณ์ในถังน้ำมันเชื้อเพลิงชำรุดเสียหาย

เครื่องยนต์

1. ถอดหัวเทียนออก เทน้ำมันเครื่องใหม่ประมาณ 1 ช้อนโต๊ะลงในรูหัวเทียน ใส่หัวเทียนกลับเข้าที่เดิม (ยังไม่ต้องติดตั้งปลั๊กหัวเทียน) และกดสตาร์ทให้เครื่องยนต์หมุน เพื่อให้น้ำมันเครื่องเข้าไปเคลือบลูกสูบและผนังกระบอกสูบ
2. ถ่ายน้ำมันเครื่องออกให้หมด และเติมน้ำมันใหม่ลงไปโดยไม่ต้องสตาร์ทเครื่องยนต์
3. ปิดช่องทางอากาศเข้าของตัวกรองอากาศ และช่องทางออกของท่อไอเสีย ด้วยผ้าชุบน้ำมันเครื่องใหม่เพื่อป้องกันไม่ให้ความชื้นเข้าไปในระบบ ซึ่งเป็นสาเหตุของการเกิดสนิม

แบตเตอรี่

1. ถอดขั้วแบตเตอรี่ออก ทั้งขั้วบวก และขั้วลบ โดยถอดขั้วลบออกก่อนเพื่อความปลอดภัย
2. ทำความสะอาดขั้วแบตเตอรี่และขั้วต่อสายไฟ หลังจากนั้นใช้จาระบีทาบาง ๆ
3. เก็บแบตเตอรี่ไว้ในที่ร่มและอากาศถ่ายเทได้สะดวก

การดูแลแบตเตอรี่

ใช้เครื่องชาร์จแบตเตอรี่ที่ติดมากับตัวรถจักรยานยนต์ ซึ่งเป็นของบริษัท ฯ ในการชาร์จแบตเตอรี่โดยชาร์จทุก ๆ สามเดือน

การดูแลล้อและยาง

ตรวจเติมลมยางตามค่าที่กำหนด ทั้งล้อหน้าและล้อหลัง

การดูแลชุดเปลือกของรถจักรยานยนต์

1. พ่นสารเคลือบสำหรับชิ้นส่วนที่พื้นผิวเป็นยางและ ชิ้นส่วนที่เป็นเรซิน
2. พ่นสารเคลือบกันสนิมลงบนพื้นผิวของชิ้นส่วนที่ไม่ได้ผ่านการเคลือบพื้นผิว
3. เคลือบผิววัสดุที่เป็นชุดสีด้วย แว็กซ์สำหรับยานยนต์โดยเฉพาะ

วิธีเตรียมรถจักรยานยนต์ให้พร้อมใช้งานอีกครั้งหลังจอดนาน

1. ล้างทำความสะอาดรถจักรยานยนต์
2. ขจัดสิ่งสกปรกที่กรองอากาศช่องไอดี และท่อไอเสีย
3. ถ่ายน้ำมันเครื่องออก เปลี่ยนไส้กรองน้ำมันเครื่องและเติมน้ำมันเครื่องใหม่ตามปริมาณที่คู่มือกำหนดไว้
4. ติดตั้งแบตเตอรี่กลับเข้าไปที่เดิม โดยติดตั้งขั้วบวกก่อน แล้วจึงติดตั้งขั้วลบตามทีหลังเพื่อความปลอดภัย
5. ถอดหัวเทียนออก ทำความสะอาดหัวเทียน หลังจากนั้นให้กดสวิตช์สตาร์ทเพื่อขับไล่สิ่งสกปรกออกจากห้องเผาไหม้ แล้วจึงติดตั้งหัวเทียนกลับที่เดิม
6. ตรวจว่าอยู่ในค่าที่กำหนดหรือไม่
7. ตรวจสอบระบบอื่น ๆ ว่ามีการรั่วไหลหรือชำรุดหรือไม่ เช่น ระบบน้ำหล่อเย็น ระบบน้ำมันเชื้อเพลิง
8. สตาร์ทเครื่องยนต์และทำการอุ่นเครื่องยนต์ เพื่อให้ระบบการทำงานของเครื่องยนต์ได้ทำงานเต็มที่ แล้วดับเครื่องยนต์

กำจัดคราบสนิม

เนื่องจากรถจักรยานยนต์ที่จอดโดยไม่ได้ใช้งานเป็นเวลานาน อาจมีคราบสนิมเกิดขึ้นกับชิ้นส่วนต่าง ๆ การกำจัดคราบสนิมจะทำให้รถจักรยานยนต์ของท่านดูใหม่ขึ้น

ปัจจัยของการเกิดคราบสนิม

รถจักรยานยนต์ที่จอดโดยไม่ได้ใช้งานเป็นเวลานาน หากถูกจัดเก็บในสถานที่ ที่มีความชื้น ใกล้กับไอทะเล หรือใกล้กับแหล่งเก็บสารเคมีบางชนิด ปัจจัยเหล่านี้ เป็นสาเหตุที่ทำให้ชิ้นส่วนเกิดสนิมได้ หรืออาจรวมถึงชิ้นส่วนที่มีสีเกิดการเสียหายได้เช่นกัน

วิธีป้องกันสนิม

1. ทำความสะอาดรถจักรยานยนต์ของคุณ อย่างน้อยเดือนละครั้ง รวมถึงพยายามดูแล รถจักรยานยนต์ให้สะอาดและปลอดความชื้น

2. ขจัดสิ่งสกปรกออกจากพื้นผิวรถรถจักรยานยนต์ เนื่องจากสารต่างๆ เช่น เกลือ สารเคมียางมะตอย ยางไม้ มูลนก และไอเสียทางอุตสาหกรรมจากถนนที่มี อาจสร้างความเสียหายให้กับรถจักรยานยนต์ของคุณได้ ดังนั้นให้ขจัดสิ่งปนเปื้อนเหล่านี้โดยเร็ว หากทำความสะอาดด้วยน้ำได้ยาก ให้ใช้น้ำยาทำความสะอาด โดยต้องใช้ให้ตรงตามข้อกำหนดของผลิตภัณฑ์น้ำยาทำความสะอาดนั้น ๆ

3. รีบซ่อมแซมส่วนที่ได้รับความเสียหายของรถจักรยานยนต์โดยเร็ว ตรวจสอบพื้นผิวชิ้นส่วนที่เป็นชุดสีของรถจักรยานยนต์อย่างละเอียดเพื่อดูว่ามีความเสียหายหรือไม่ หากคุณพบรอยขูดหรือรอยขีดข่วน ให้ซ่อมทันทีเพื่อหลีกเลี่ยงความเสียหายเพิ่มเติม

4. จัดเก็บรถจักรยานยนต์ไว้ในสถานที่ ที่แห้งและมีอากาศถ่ายเทได้สะดวก หากคุณล้างรถจักรยานยนต์ในโรงรถและจอดรถไว้ข้างในบ่อยครั้ง อาจทำให้โรงรถมีความเปียกชื้นได้ ซึ่งความชื้นสูงจะเร่งปฏิกิริยาการเกิดสนิม หากอากาศไม่ถ่ายเท รถจักรยานยนต์ที่เปียกน้ำสามารถเกิดสนิมได้แม้จะอยู่ในสภาพแวดล้อมที่มีอากาศร้อนก็ตาม

5. คลุมรถจักรยานยนต์ หลีกเลี่ยงการจอด รถจักรยานยนต์กลางแดดแรง เนื่องจากแสงแดดจะทำให้สีของชิ้นส่วนพลาสติกซีดลงและแผง มาตรวัดเลือนราง ซึ่งการใช้ผ้าคลุมคุณภาพสูงที่ระบายอากาศได้ จะช่วยปกป้องรถจักรยานยนต์จากรังสียูวี ในแสงแดด รวมถึงลดการสะสมของสิ่งสกปรก และมลพิษทางอากาศบนรถจักรยานยนต์

ทำความสะอาดรถจักรยานยนต์

โปรดปฏิบัติคำแนะนำต่อไปนี้

1. ล้างสิ่งสกปรกและโคลนออกจากพื้นผิว รถจักรยานยนต์ด้วยน้ำเปล่า โดยคุณสามารถทำความสะอาดรถจักรยานยนต์โดยใช้ฟองน้ำที่มีความนุ่มหรือแปรงขนอ่อน เนื่องจากหากใช้วัสดุอื่น อาจทำให้ชิ้นส่วนภายนอกเป็นรอยขีดข่วนได้

2. ล้างรถจักรยานยนต์ของคุณให้สะอาดด้วยน้ำยาทำความสะอาดชนิดอ่อน หรือสบู่สำหรับล้างรถจักรยานยนต์ พร้อมผ้าหรือผ้าที่มีความนุ่ม โดยควรจุ่มผ้าลงในสารทำความสะอาดบ่อยๆ หากคุณใช้รถจักรยานยนต์ บนถนนที่มีเกลือหรือใกล้ทะเล หลังใช้งานเสร็จแล้วให้ล้างด้วยน้ำเปล่าทันทีโดยตรวจสอบให้แน่ใจว่าได้ใช้น้ำเปล่าที่มีอุณหภูมิต่ำเพราะสามารถช่วยชะลอการผุกร่อนได้

⚠ **คำเตือน**

- หลีกเลี่ยงการทำความสะอาดด้วยการฉีดน้ำ รวมถึงหลีกเลี่ยงไม่ให้น้ำไหลไหลเข้าสวิตช์จุดระเบิด หัวเทียน ฝาถังน้ำมันเชื้อเพลิง ระบบหัวฉีดน้ำมันเชื้อเพลง และแม่ปั๊มเบรก
- ห้ามใช้น้ำแรงดันสูงทำความสะอาดตัวรถจักรยานยนต์

3. หลังจากทำความสะอาดสิ่งสกปรกบนพื้นผิวของรถจักรยานยนต์ให้ล้างสารทำความสะอาดที่ตกค้างออกด้วยน้ำเปล่า

4. หลังจากล้างออกหมดแล้ว ให้เช็ดรถจักรยานยนต์ให้สะอาดด้วยผ้านุ่มชุบน้ำหมาด ๆ จากนั้นนำไปจอดไว้ในที่ ที่มีอากาศถ่ายเทได้

5. ตรวจสอบพื้นผิวที่มีสีอย่างละเอียดเพื่อดูว่ามีความเสีหายหรือไม่ หากมีความเสียหายใด ๆ ให้ซ่อมบำรุงพื้นผิวที่เสียหายด้วยวัสดุสำหรับงานซ่อมบำรุงต่อไปนี้

- ทำความสะอาดจุดที่เสียหายแล้วปล่อยให้แห้ง
- ปล่อยให้บริเวณที่ซ่อมแซมแล้วแห้งสนิท

6. ตรวจสอบพื้นผิวของตัวถังเป็นประจำเพื่อ ดูความสะอาด หากพบว่ามีคราบสกปรกสะสมมากให้ทำความสะอาดด้วยน้ำเย็นและแปรง ขนนุ่ม โปรดระวังอย่าให้พื้นผิวของแผงระบายความร้อนเสียหาย

⚠ **ข้อควรทราบ**

- หลังจากล้างรถจักรยานยนต์หรือขับขี่หลังฝนตก ละอองน้ำ จะปรากฏขึ้นในโคมไฟหน้า โดยเมื่อเปิดไฟหน้าแล้วละอองน้ำดังกล่าว จะค่อย ๆ กระจายและเหือดหายไป สตาร์ทเครื่องยนต์เพื่อจ่ายไฟให้กับไฟหน้า เพื่อกำจัด ละอองน้ำและหลีกเลี่ยงการการเปิดไฟหน้าโดยไม่ได้ติดเครื่องยนต์ เพราะจะทำให้แบตเตอรี่ปล่อยประจุมากเกินไป

⚠ **คำเตือน**

- ห้ามใช้สารทำความสะอาดที่มีฤทธิ์เป็น ด่างหรือกรดในการทำความสะอาดรถจักรยานยนต์และห้ามใช้น้ำมันเบนซิน น้ำมันเบรก หรือตัวทำละลายอื่น ๆ ที่จะสร้างความเสียหายต่อรถจักรยานยนต์ ให้ทำการล้างรถจักรยานยนต์ด้วยน้ำเปล่าพร้อมน้ำยาทำความสะอาดชนิดอ่อน ๆ และเช็ดด้วยผ้านุ่มเท่านั้น

⚠ **คำเตือน**

- หลีกเลี่ยงการทำความสะอาดพื้นผิวรถจักรยานยนต์ที่เป็นชุดสีด้วยสารทำความสะอาดต่อไปนี้
- สารทำความสะอาดเครื่องยนต์,น้ำยาทำความสะอาดกรองอากาศ, สารทำความสะอาดห้องน้ำ,สารทำความ สะอาดชุดปีกผีเสื้อ, สารทำความสะอาดโซ่และผลิตภัณฑ์ทำความสะอาดที่มีส่วนผสม ของสารฟอกขาว รวมถึงสารป้องกันอื่น ๆ และอย่าให้ให้ชุดสีสัมผัสกับน้ำมันเบรก กรด เข้มข้น และด่างเข้มข้น ทั้งนี้เพื่อหลีกเลี่ยงการผุกร่อน

ข้อควรระวังในการทำความสะอาด

โปรดปฏิบัติตามแนวทางต่อไปนี้ขณะทำความสะอาดรถ:

1. ห้ามใช้เครื่องฉีดน้ำแรงดันสูง

- แรงดันน้ำสูงอาจทำให้ชิ้นส่วนที่เคลื่อนไหวและอุปกรณ์ไฟฟ้าเสียหายจนต้องซ่อมได้
- น้ำอาจถูกอัดเข้าไปใน ลิ้นปีกผีเสื้อ หรือ ไส้กรองอากาศ ผ่านช่องทางดูดอากาศ

2. ห้ามฉีดน้ำล้างท่อไอเสียโดยตรง

- น้ำที่เข้าไปในท่อไอเสียอาจทำให้ สตาร์ทไม่ติด และเกิดสนิม

3. ไล่น้ำ/ทำให้เบรกแห้งหลังล้างรถ

- น้ำทำให้ประสิทธิภาพการเบรกลดลง หลังล้างรถให้ใช้เบรกเป็นช่วง ๆ ที่ความเร็วต่ำ เพื่อช่วยให้ผ้าเบรก/จานเบรกแห้ง

4. ห้ามฉีดน้ำล้างบริเวณใต้เบาะโดยตรง

- น้ำที่เข้าไปในช่องเก็บของใต้เบาะอาจทำให้เอกสารและสิ่งของเสียหาย

5. ห้ามฉีดน้ำล้างไส้กรองอากาศโดยตรง

- หากน้ำเข้าไส้กรองอากาศ เครื่องยนต์อาจ สตาร์ทไม่ติด

6. ห้ามฉีดน้ำล้างบริเวณรอบโคมไฟหน้าโดยตรง

- หลังล้างรถหรือขับขี่ขณะฝนตก เลนส์ด้านในของไฟหน้าอาจเกิด ฝ้าชั่วคราว ซึ่งโดยทั่วไปไม่กระทบการทำงาน
- แต่หากพบมี น้ำสะสมจำนวนมาก หรือมี น้ำแข็งเกิดขึ้นภายในเลนส์ ให้เข้ารับการตรวจสอบที่ Zontes Flagship Store หรือ ตัวแทนจำหน่ายที่ได้รับอนุญาต

7. ห้ามลงแว็กซ์หรือขัดเงาพื้นผิวสีด้าน (Matte Paint)

- ให้ทำความสะอาดพื้นผิวสีด้านด้วย ผ้านุ่มหรือฟองน้ำ, ใช้น้ำปริมาณมากร่วมกับ น้ำยาทำความสะอาดชนิดอ่อน แล้วเช็ดให้แห้งด้วย ผ้านุ่มสะอาด

แนวทางปฏิบัติหลังล้างรถ

โปรดปฏิบัติตามข้อแนะนำต่อไปนี้หลังล้างรถ:

1. เช็ดรถให้แห้งด้วย ผ้าขนหนู หรือ ผ้าซับน้ำ
2. พ่น สเปรย์กันสนิม/ป้องกันการกัดกร่อน (anti-corrosion spray) ลงบนชิ้นส่วนโลหะทั้งหมด
   คำเตือน: ห้ามพ่นสารกันสนิมหรือสเปรย์น้ำมันลงบน เบาะ, แฮนด์, ที่พักเท้า, หรือ ยางรถ เพราะอาจทำให้พื้นผิวลื่นและเสี่ยงต่อการ ควบคุมรถไม่ได้ ก่อนนำรถไปใช้งาน ให้ทำความสะอาดพื้นผิวเหล่านี้ให้หมดจด
3. ใช้ผลิตภัณฑ์บำรุงรักษาที่เหมาะสมกับ ชิ้นส่วนยาง, ชิ้นส่วนพลาสติก, และ พื้นผิวพลาสติกที่ไม่ทำสี
4. ลงแว็กซ์แบบไม่กัดผิว (non-abrasive wax) หรือ สเปรย์สำหรับรถโดยเฉพาะบน พื้นผิวที่ทำสีทั้งหมด
5. หลังทำความสะอาด ให้สตาร์ทเครื่องยนต์และปล่อยเดินเบาไว้หลายนาที เพื่อช่วยระเหยความชื้นที่เหลืออยู่
6. หากเลนส์ไฟหน้าเกิดฝ้า ให้สตาร์ทเครื่องและเปิดไฟหน้า เพื่อช่วยไล่ความชื้น
7. ให้ทำการ จัดเก็บหรือคลุมรถ ก็ต่อเมื่อรถแห้งสนิทแล้วเท่านั้น

⚠ คำเตือน

- สิ่งสกปรก/สารปนเปื้อนที่ตกค้างบน ผ้าเบรก หรือ ยางรถ อาจทำให้สูญเสียการควบคุมรถได้
- ต้องแน่ใจว่าไม่มี สารหล่อลื่น หรือ จาระบี ตกค้างอยู่บนผ้าเบรกหรือยางรถ
- หากจำเป็น ให้ทำความสะอาดยางด้วย น้ำอุ่น และ น้ำยาทำความสะอาดชนิดเป็นกลาง
- หากจำเป็น ให้ใช้ น้ำยาทำความสะอาดจานเบรก (brake disc cleaner) หรือ อะซิโตน (acetone) เพื่อทำความสะอาด จานเบรก และ ผ้าเบรก
- ให้ทดสอบ ประสิทธิภาพการเบรก และ ลักษณะการควบคุมรถ ก่อนขับขี่ด้วยความเร็วสูง

ท่อไอเสียและหม้อพัก

ท่อไอเสียและหม้อพักทำจากสแตนเลสแต่อาจสกปรกได้จากโคลน หรือ ฝุ่น

- ให้เช็ดคราบโคลน/ฝุ่นด้วย ฟองน้ำชุบน้ำ ร่วมกับน้ำยาทำความสะอาดชนิดมีสารขัดถูแบบใช้ในครัวเรือน จากนั้นล้างออกให้สะอาดด้วยน้ำสะอาดและเช็ดให้แห้งด้วยผ้านุ่ม
- หากจำเป็นสามารถใช้ครีมขัดละเอียด ที่มีจำหน่ายทั่วไปเพื่อขจัดรอยไหม้/คราบไหม้ แล้วล้างและเช็ดทำความสะอาดตามวิธีเดียวกับการล้างคราบโคลน/ฝุ่น
- หากท่อไอเสียหรือหม้อพักเป็น ชิ้นส่วนทำสี ห้ามใช้น้ำยาทำความสะอาดชนิดมีสารขัดถูที่จำหน่ายทั่วไป ให้ใช้ น้ำยาทำความสะอาดชนิดเป็นกลาง ทำความสะอาดพื้นผิวที่ทำสี
- หากไม่แน่ใจว่าท่อไอเสียและหม้อพักเป็นชิ้นส่วนทำสีหรือไม่ ให้เข้ารับการตรวจสอบที่ Zontes Flagship Store หรือ ตัวแทนจำหน่ายที่ได้รับอนุญาต

⚠ ข้อควรทราบ

- แม้ว่าท่อไอเสียจะทำจากสแตนเลสแต่ก็ยังสามารถเกิดสนิมได้ หากพบร่องรอยหรือคราบให้ทำความสะอาด/ขจัดออกทันที

ชิ้นส่วนอะลูมิเนียม

อะลูมิเนียมสามารถเกิดการกัดกร่อนได้เมื่อสัมผัสกับ สิ่งสกปรก โคลน หรือเกลือ ควรทำความสะอาดชิ้นส่วนอะลูมิเนียมเป็นประจำ และปฏิบัติตามแนวทางต่อไปนี้เพื่อป้องกันรอยขีดข่วน:

- ห้ามใช้ แปรงแข็ง, ใยเหล็ก (steel wool) หรือวัสดุทำความสะอาดที่มีฤทธิ์ขัดถูรุนแรงอื่น ๆ
- หลีกเลี่ยงการขับขี่หรือการขูด/ครูดชิ้นส่วนกับ ขอบฟุตปาธ/ขอบทาง (curbs)

แผงแฟริ่ง/ชิ้นส่วนพลาสติก

ให้ปฏิบัติตามแนวทางต่อไปนี้เพื่อป้องกัน รอยขีดข่วน และ ความเสียหาย:

- ล้างอย่างเบามือด้วยฟองน้ำ และใช้น้ำปริมาณมาก
- ใช้น้ำยาทำความสะอาดแบบเจือ เพื่อขจัดคราบสกปรกที่ฝังแน่น และล้างออกให้สะอาดด้วยน้ำจำนวนมากเพื่อไม่ให้มีสารตกค้าง
- หลีกเลี่ยงการทำให้ น้ำมันเบนซิน, น้ำมันเบรก, หรือ น้ำยาทำความสะอาด หก/กระเด็นใส่ แผงหน้าปัด, ชิลด์หน้า, แผงแฟริ่ง, หรือ โคมไฟหน้า

ชิลด์หน้า

ทำความสะอาดชิลด์หน้าด้วย ผ้านุ่มหรือฟองน้ำ และใช้น้ำปริมาณมาก (หลีกเลี่ยงการใช้น้ำยาทำความสะอาดหรือสารเคมีทุกชนิดกับชิลด์หน้า)จากนั้นเช็ดให้แห้งด้วยผ้านุ่มสะอาด

⚠ **ข้อควรทราบ**

- เพื่อหลีกเลี่ยงความเสี่ยงต่อการเกิด รอยขีดข่วน หรือ ความเสียหายอื่น ๆ ให้ใช้เพียง น้ำสะอาด, ผ้านุ่ม, หรือ ฟองน้ำ ในการทำความสะอาดชิลด์หน้าเท่านั้น

- หากชิลด์หน้าสกปรกมาก ให้ทำความสะอาดด้วยน้ำยาทำความสะอาดชนิดเป็นกลางแบบเจือจาง ร่วมกับฟองน้ำและใช้น้ำปริมาณมาก ต้องล้างน้ำยาออกให้หมดจด เพราะคราบน้ำยาที่ตกค้างอาจทำให้ชิลด์หน้าแตกร้าวได้
- หากรอยขีดข่วนไม่สามารถขจัดออกได้ ให้เปลี่ยนชิลด์หน้า เนื่องจากรอยดังกล่าวอาจบดบังทัศนวิสัยที่ชัดเจน
- เก็บน้ำกรดแบตเตอรี่/อิเล็กโทรไลต์, น้ำมันเบรก, หรือ สารเคมีอื่น ๆ ให้ห่างจากชิลด์หน้าและชิ้นส่วนกระจก เพราะอาจทำให้ วัสดุพลาสติกเสียหาย ได้

การขนย้าย

ต้องถ่ายน้ำมันเชื้อเพลิงออกก่อนขนย้ายรถจักรยานยนต์เนื่องจากน้ำมันเชื้อเพลิงเป็นสารไวไฟ และอาจเกิดลุกไหม้ได้ ในบางสถานการณ์ โดยห้ามให้มีเปลวไฟอยู่ใกล้บริเวณที่ทำ การถ่ายหรือเติมน้ำมันเชื้อเพลิงโดยเด็ดขาด และต้องดำเนินการในสถานที่ ที่มีอากาศถ่ายเทสะดวก

ขั้นตอนการถ่ายน้ำมันเชื้อเพลิง

1. ดับเครื่องยนต์และปิดสวิตช์ OFF - RUN

2. ใช้การดูดหรือวิธีอื่น ๆ ที่เหมาะสมเพื่อระบายน้ำมันเชื้อเพลิงจากถัง ลงในภาชนะสำหรับการจัดเก็บเหมาะสม

⚠ **ข้อควรทราบ**

- เมื่อขนย้ายรถจักรยานยนต์ ตรวจสอบให้แน่ใจว่าได้ถ่ายน้ำมันเชื้อเพลิงออกจากถังน้ำมันเชื้อเพลิงแล้ว รวมถึงขนย้าย ในสภาพที่รถจักรยานยนต์ตั้งตรง เพื่อป้องกันการรั่วไหลของ ของเหลวอื่น ๆ ที่บรรจุอยู่ในรถจักยานยนต์

หมายเลขตัวรถ

หมายเลข โครงรถ (Frame Number) และหมายเลขเครื่องยนต์ (Engine Number) เป็นรหัสระบุตัวตนเฉพาะของรถจักรยานยนต์คันนี้ และจำเป็นสำหรับการ จดทะเบียน หมายเลขเหล่านี้ช่วยให้ ตัวแทนจำหน่ายที่ได้รับอนุญาต สามารถให้บริการได้แม่นยำขึ้น เช่น การสั่งอะไหล่ หรือการขอข้อมูลการบำรุงรักษาเฉพาะรุ่น/คันรถ
โปรดบันทึกหมายเลขดังกล่าวไว้และเก็บรักษาในที่ปลอดภัย

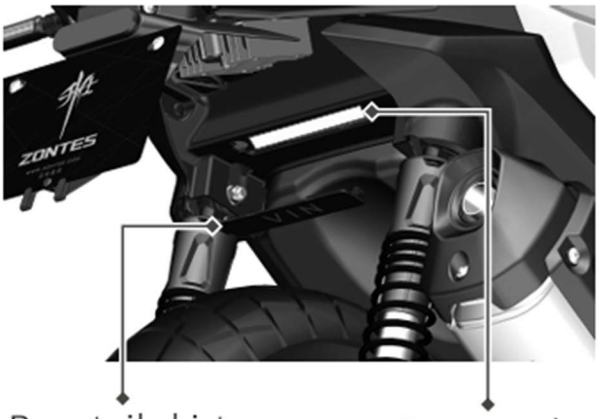

Rear tail skirt bottom cover

Frame code

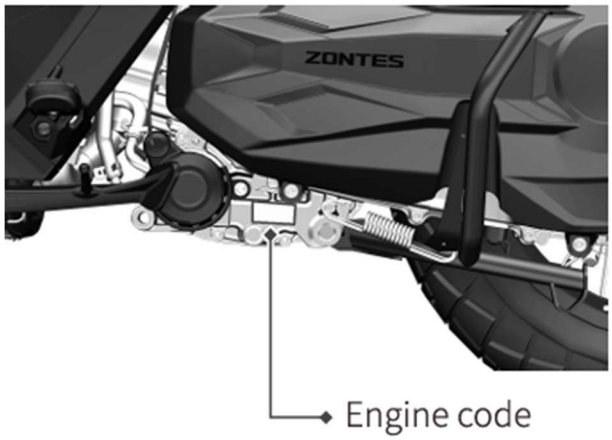

หมายเลขโครงรถ (Frame Numberอยู่บริเวณด้านใต้ของบังโคลนหลัง ต้องทำการถอดบังโคลนหลังออกจะพบกับหมาบเลขโคลงรถ

ป้ายชื่อ/เพลทข้อมูล (Nameplate)

ป้ายชื่อ 3C (3C nameplate) ถูกยึดติดอยู่ที่ บริเวณด้านหน้าส่วนล่างของโครงรถ (frame)

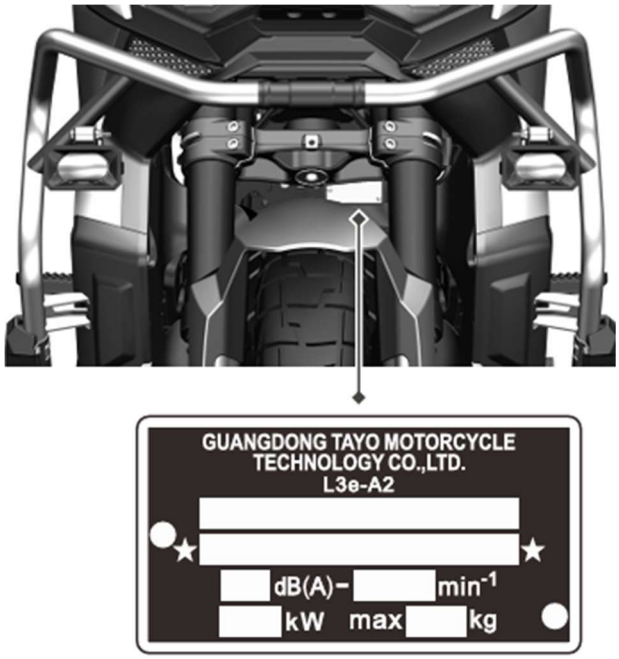

ขนาดและน้ำหนักสุทธิ

ยาว	2,230 mm
กว้าง	925 mm
สูง	1,470 mm
ระยะห่างฐานล้อ	1,560 mm
ระยะห่างใต้ท้อง	180 mm
ระยะจากพื้นถึงเบาะ	795 mm
น้ำหนักตัวรถ	191 kg
น้ำหนักสุทธิ	203 kg

ระบบบังคับเลี้ยว

องศาการเลี้ยว	37°	
ยาง	ล้อหน้า	110 / 70 – 17
	ล้อหลัง	150 / 70 - 14
ระบบการจุดระเบิดของเครื่องยนต์แบบไฟฟ้า	ระบบจุดระเบิดแบบเหนี่ยวนำ	
หัวเทียน	LMAR8A - 9	
แบตเตอรี่	12V , 6 Ah	
ฟิวส์	10 A / 15 A / 25 A	

ปริมาตรของเหลว

ความจุถังน้ำมันเชื้อเพลิง	17.5 L
ปริมาตรน้ำมันเครื่อง	2,000 mL
เปลี่ยนถ่ายปกติ	1,550 mL
เปลี่ยนถ่ายพร้อมกรอง	1,750 mL
ปริมาตรน้ำมันเฟืองท้าย	230 mL
เปลี่ยนถ่ายปกติ	200 mL

เครื่องยนต์

เครื่องยนต์ 1 สูบ 4จังหวะ ระบายความร้อนด้วยน้ำ 368 cc

เส้นผ่านศูนย์กลางกระบอกสูบ	79.0 mm
ระยะชัก	75.0 mm
ปริมาตรกระบอกสูบ	368 mL
อัตราส่วนการอัด	11.8:1
ระบบสตาร์ท	สตาร์ทไฟฟ้า
ระบบหล่อลื่น	ใช้แรงดัน
กำลังเครื่องยนต์	28.5 kW
คลัตช์	แรงเหวี่ยงแบบแห้ง
การส่งกำลัง	อัตโนมัติแปรผัน
อัตราทดเฟืองหลัก	0.73 – 2.5
อัตราทดเฟืองสุดท้าย	7.471
ระบบขับเคลื่อน	สายพาน
อัตราการวิ่นเปลือง	3.5L/100 km
ความเร็วสูงสุด	129km/h

หลอดไฟ

ไฟต่ำ	17W/12V
ไฟสูง	24W/12V
ไฟแสดงตำแหน่งด้านหน้า	3.4W/12V
ไฟเลี้ยวด้านหน้า	2.2W/12V
ไฟแสดงตำแหน่งด้านหลัง	1.8W/12V
ไฟเบรก	6.3W/12V
ไฟส่องป้าย	0.4W/12V
ไฟเลี้ยวด้านหลัง	2.2W/12V
ไฟตัดหมอก	21W/12V

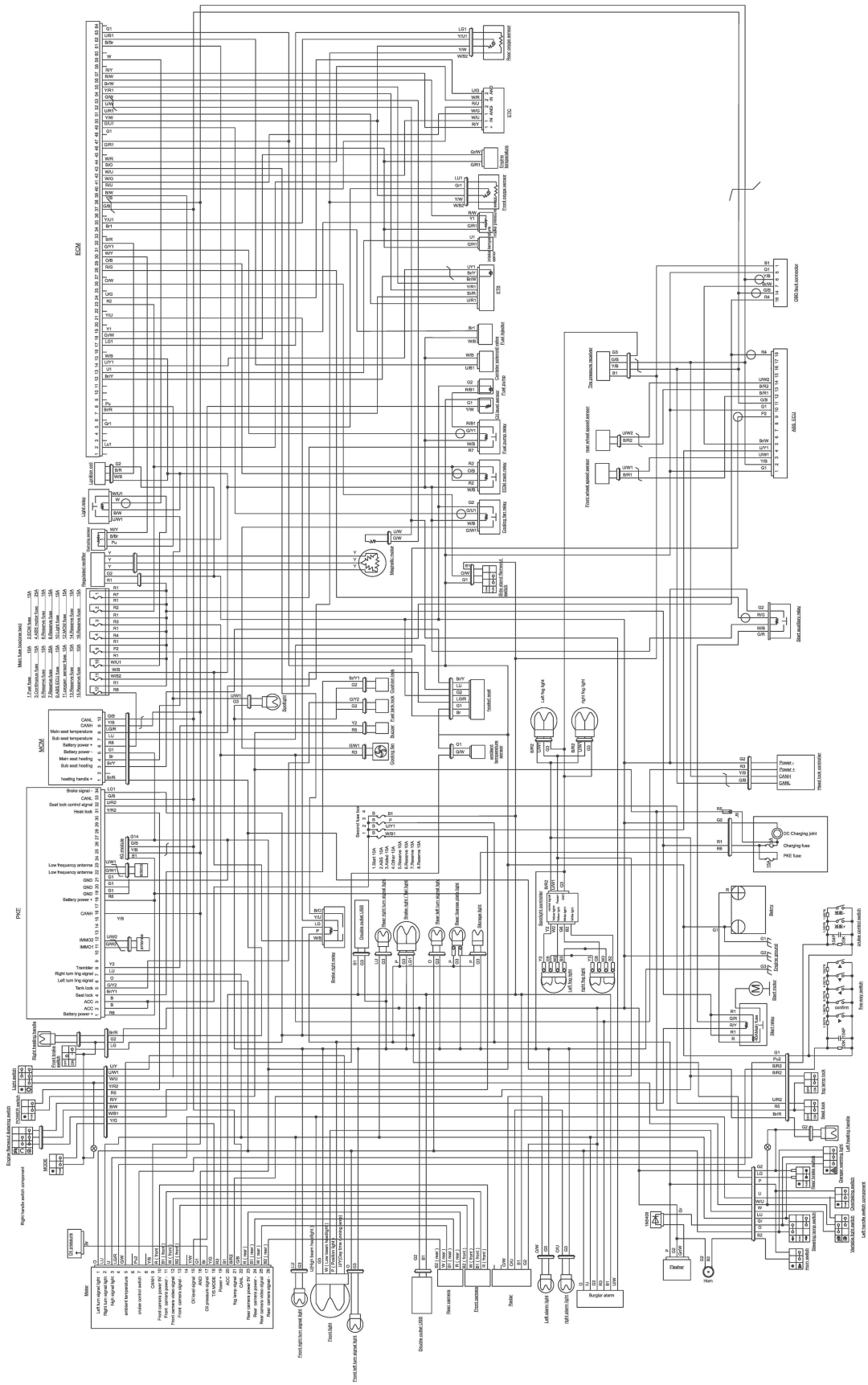
ECM
ETC
ABS ECU
OBD Back connector
Rear camera
Front camera
Battery
Burglar alarm
Elsahac
Horn
Front left turn signal light
Front light
Front left turn signal light
Left alarm light
Right alarm light
Left fog light
Right fog light
Left turn signal light
Right turn signal light
Left high beam headlight
Right high beam headlight
Left low beam headlight
Right low beam headlight
Left parking light
Right parking light
Left tail light
Right tail light
Left licence plate light
Right licence plate light
Left reverse light
Right reverse light
Left brake light
Right brake light
Left rear fog light
Right rear fog light
Left turn signal light
Right turn signal light
Left front fog light
Right front fog light
Left front position light
Right front position light
Left front position light
Right front position light
Left front position light
Right front position

การรับประกันคุณภาพ

บริษัท ไดนามิค มอเตอร์ (ประเทศไทย) จำกัด รับประกันรถจักรยานยนต์คันใหม่ของรุ่น 368 G ECT ทุกคัน ที่ได้ส่งมอบให้กับลูกค้าโดยบริษัท ฯ หรือผู้จำหน่ายที่ได้รับการแต่งตั้งอย่างเป็นทางการ หากมีชิ้นส่วนอะไหล่เกิดความเสียหายขึ้นอันเนื่องมาจากความบกพร่องของวัสดุหรือการผลิต บริษัท ฯ จะเปลี่ยนชิ้นส่วนอะไหล่ต่าง ๆ ตามเงื่อนไขการรับประกัน โดยต้องได้รับการพิสูจน์ แล้วว่าเป็นความบกพร่องของวัสดุหรือการผลิตจริง การรับประกันมีผลทันทีตั้งแต่วันที่ซื้อรถไป การรับประกันมีผลใช้กับรถที่ใช้ในประเทศไทยเท่านั้น

เงื่อนไขการรับประกันคุณภาพ

ระยะเวลารับประกันสำหรับรถใหม่สูงสุด 5 ปี หรือ 50,000 กิโลเมตร (แล้วแต่ระยะใดถึงก่อน) ยกเว้นชิ้นส่วนที่สึกหรอหรือเสื่อมสภาพตามอายุการใช้งาน และชิ้นส่วนที่มีการรับประกันตามเงื่อนไขของผู้ผลิตชิ้นส่วน ตามรายละเอียดเงื่อนไขดังต่อไปนี้

1. ชิ้นส่วนที่สึกหรอตามอายุการใช้งาน ได้แก่ น้ำมันหล่อลื่น จาระบี ปะเก็นต่าง ๆ ซีล สายคันเร่ง ผ้าเบรก จานดีสเบรก ฟิวส์ หัวเทียน ไส้กรองอากาศ สติกเกอร์ นัต โบลท์ และสกรูต่าง ๆ

2. ชิ้นส่วนภายในเครื่องยนต์ที่สึกหรอตามอายุการใช้งาน ได้แก่ เสื้อสูบ ลูกสูบ แหวนลูกสูบ หัวเทียน น้ำมันเครื่อง ไส้กรองน้ำมันเครื่อง ปะเก็น ซีล โอริง ลูกปืนต่าง ๆ ส่วนประกอบของระบบ CVT

3. แบตเตอรี่ รับประกันตามเงื่อนไขของบริษัท ฯ ผู้ผลิต เป็นระยะเวลา 6 เดือน

4. ยางล้อ รับประกันตามเงื่อนไขของบริษัท ฯ ผู้ผลิต เป็นระยะเวลา 6 เดือน หรือ 5,000 กิโลเมตร

5. ชิ้นส่วนที่รับประกันเฉพาะ 3 ปี หรือ 30,000 กิโลเมตร (แล้วแต่ระยะใดถึงก่อน) ได้แก่ ฝาสูบ เพลาข้อเหวี่ยง เพลาบาลานเซอร์ จานไฟ แมกนีโต เพลาราวลิ้น วาวล์ไอดี วาวล์ไอเสีย กระเดื่องวาวล์ ปั๊มน้ำมันเครื่อง เฟืองไทม์มิ่ง โซ่ไทม์มิ่ง มอเตอร์สตาร์ท ท่อเก็บเสียง วงล้อหน้าและหลัง ถังน้ำมันเชื้อเพลิง รังผึ้งหม้อน้ำ **ส่วนประกอบของระบบจ่ายเชื้อเพลิง** ได้แก่ กล่อง ECU เรือนลิ้นเร่ง เซนเซอร์ต่าง ๆ และปั๊มน้ำมันเชื้อเพลิง

6. ชิ้นส่วนที่รับประกันเฉพาะ 2 ปี หรือ 20,000 กิโลเมตร (แล้วแต่ระยะใดถึงก่อน) ได้แก่ ไฟหน้า ไฟท้าย ไฟเลี้ยว ไฟส่องป้ายทะเบียน มิเตอร์เรือนไมล์ ส่วนประกอบของระบบไฟจุดระเบิด เรกติไฟเออร์ รีเลย์รีเลย์ไฟเลี้ยว กระจกมองหลัง สวิทช์ต่าง ๆ ตัวควบคุมรีโมทและกุญแจรีโมท ตัวล็อกคอ ตัวล็อกฝาปิดฝาถัง ตัวล็อกเบาะ อุปกรณ์ควบคุมกระบังลมไฟฟ้า ท่อน้ำมัน ถังน้ำสำรอง เทอร์โมสตัท

7. ชิ้นส่วนที่รับประกันเฉพาะ 1 ปี หรือ 10,000 กิโลเมตร (แล้วแต่ระยะใดถึงก่อน) ได้แก่ แตร สัญญาณเสียงเตือน สายชาร์จUSB เบาะนั่ง โช๊คอัพหน้าและหลัง ลูกปืนภายนอกเครื่องยนต์

8. จาระบี น้ำมัน สารหล่อลื่น เคมีภัณฑ์ต่าง ๆ ไม่ครอบคลุมอยู่ในการรับประกัน

ข้อยกเว้นในการรับประกันคุณภาพ

1. ความเสียหายที่เกิดจากการละเลยในการบำรุงรักษารถตามระยะที่กำหนด
2. ละเลยการปฏิบัติตามคู่มือผู้ใช้รถอย่างเคร่งครัด
3. ความเสียหายที่เกิดจากการใช้อะไหล่เทียม
4. ความเสียหายที่เกิดจากการซ่อมบำรุงรักษาโดยร้านที่ไม่ได้รับการแต่งตั้งอย่างเป็นทางการจากบริษัท ฯ
5. ความเสียหายที่เกิดจากการซ่อม ปรับแต่ง บำรุงรักษา ผิดไปจากที่บริษัท ฯ ได้กำหนดไว้
6. ความเสียหายที่เกิดจากการนำรถไปใช้ในกิจกรรมอื่น ๆ ที่ไม่ใช่การใช้งานปกติ เช่น ใช้ในการแข่งขันทุกประเภท
7. ความเสียหายที่เกิดจากการใช้งานผิดวิธี เช่น การบรรทุกน้ำหนักเกินกว่าพิกัดที่ระบุไว้ การเก็บรักษาเป็นเวลานาน การเก็บในสถานที่ ที่ไม่เหมาะสม เป็นต้น
8. ความเสียหายที่เกิดจากการใช้ขับขี่อย่างหนัก เช่น รถสาธารณะ รถเช่า ยกเว้น เป็นความผิดพลาดทางเทคนิคหรือการผลิต
9. ความเสียหายที่เกิดจากการดัดแปลงสภาพของรถ ปรับแต่ง ดัดแปลงสภาพของเครื่องยนต์ ระบบไฟฟ้าและชิ้นส่วนอื่น ๆ ของรถ
10. ความเสียหายที่เกิดจากการติดตั้งอุปกรณ์ตกแต่งที่มีผลกับประสิทธิภาพการทำงานของรถและความปลอดภัยในการขับขี่
11. ความเสียหายที่เกิดจากการใช้น้ำมันเชื้อเพลิง ผลิตภัณฑ์หล่อลื่นและของเหลวผิดไปจากที่กำหนดในคู่มือผู้ใช้รถ
12. ความเสียหายที่เกิดจากการเสื่อมสภาพจากการใช้งานและตามกาลเวลาของชิ้นส่วนเช่น การซีดจางของสี การเสื่อมสภาพของพื้นผิวโลหะ ชิ้นส่วนที่เป็นยางและพลาสติก
13. เสียง หรือ การสั่นสะเทือน ที่เกิดจากการใช้งานหรือเป็นผลมาจากการใช้งาน
14. ความเสียหายที่เกิดจากภัยธรรมชาติที่หลีกเลี่ยงไม่ได้และนอกเหนือจากการควบคุม
15. ความเสียหายที่เกิดจากภัยสงคราม
16. ความเสียหายที่เกิดจากการโจรกรรม
17. ความเสียหายที่เกิดจากอุบัติเหตุ
18. ค่าใช้จ่ายที่เกิดขึ้นในการขนส่งรถ การติดต่อสื่อสาร ค่าที่พักและอาหาร ค่าชดเชยเวลา ค่าสูญเสียทางธุรกิจ ค่ารักษาทางการแพทย์ หรือ อื่น ๆ ที่มีลักษณะเดียวกัน
19. ค่าเสียหายที่เกิดขึ้นจากการใช้งานในสภาพแวดล้อมที่ผิดปกติ เช่น มลพิษในอากาศสูง น้ำทะเล ลมทะเล เกลือ มูลนก หรืออื่น ๆ ที่มีลักษณะ เดียวกัน
20. รถที่ไม่ได้จัดจำหน่ายโดยบริษัท ไดนามิค มอเตอร์ (ประเทศไทย) จำกัด

ETC

WWW.ZONTES.COM

DYNAMIC MOTOR (Thailand) Co., Ltd.
4016 Rama IV Road, Phra Khanong Subdistrict, Khlong Toei District,
Bangkok 10110, Thailand

Tel. 02-766-1993